LÁTKOVÉ ROLETY

PŘEHLED TYPŮ, TECHNICKÝ MANUÁL

INVENCE.NET

invence.net s.r.o.
K Botiči 1439/5
101 00 Praha 10 Vršovice

info@invence.net
www.invence.net

Přehled typů s omezením velikostí

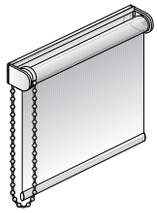

Roleta na řetízek

č. art.	hřídel (mm)	min. šířka (cm)	max. šířka (cm)	max. výška (cm)	max. plocha (m²)
KKRO	31	35	220	300	6,5
KKROPLUS	37	35	260	300	7,8
KKROPLUS	50	35	300	300	9

Roleta na řetízek s kazetou

č. art.	hřídel (mm)	min. šířka (cm)	max. šířka (cm)	max. výška (cm)	max. plocha (m²)
KKROCASS	31	35	220	300	6,8
KKROCASS	37	35	300	300	9

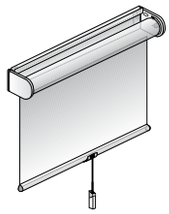

Pružinová roleta s ovládáním uprostřed

č. art.	hřídel (mm)	min. šířka (cm)	max. šířka (cm	max. výška (cm)	max. plocha (m²)
SPRO	34	40*	220	260	5,4

* Minimální šířka je závislá na výšce

Roleta Literise s ovládáním za dolní profil, bez šňůr a řetízků

č. art.	hřídel (mm)	min. šířka (cm)	max. šířka (cm)	max. výška (cm)	max. plocha (m²)
LRRO	37	60	280	280	6

Roleta Enero s pohonem na baterie

č. art.	hřídel (mm)	min. šířka (cm)	max. šířka (cm)	max. výška (cm)	max. plocha (m²)
ENERO	51*	64	300	300	9

* od šířky 244 cm průměr hřídele 61 mm

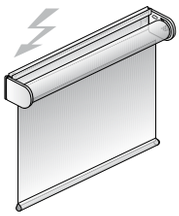

Roleta na elektromotor

č. art.	pohon	hřídel (mm)	min. šířka (cm)	max. šířka (cm)	max. výška (cm)	max. plocha (m²)
ELROPLUS24	Motor 24V	37	55	300	260	7,8
ELROPLUS230	Motor 230V	50	55	300	300	9

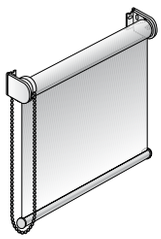

Roleta X-large

č. art.	pohon	hřídel (mm)	min. šířka (cm)	max. šířka (cm)	max. výška (cm)	max. plocha (m²)
XLRO-KK	Kette	62	40	400	600	16
XLRO-KU	Kurbel	62	40	400	600	23
XLRO-EL	Elektro 230V	62	86	400	600	16

Přehled typů s omezením velikostí

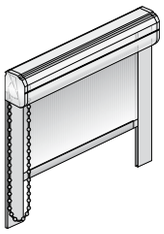

Objektová roleta s bočními vodicími profily

č. art.	Antrieb	Welle (mm)	min. šířka (cm)	max. šířka (cm)	max. výška (cm)	max. plocha (m²)
OBRO-KK	řetízek	50	40	360	400	9
OBRO-KU	klika	50	40	360	400	9
OBRO-EL	elektro 230V	50	60	360	400	9
OBRO-ENERO*	baterie	51	64	250	300	7,5

* bez bočních vodicích profilů

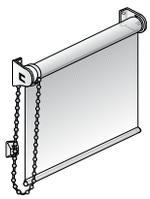

Miniroletka k montáži na okenní rám

č. art.	hřídel (mm)	min. šířka (cm)	max. šířka (cm)	max. výška (cm)	max. plocha (m²)	látka
MNRO	20	20	150	160	2,4	standard
MNRO	20	20	120	150	1,8	VDKL

Kompaktní roleta s kazetou a bočními vodicími profily, montáž na okenní rám

č. art.	Antrieb	hřídel (mm)	min. šířka (cm)	max. šířka (cm)	max. výška (cm)	max. plocha (m²)
KPRO-KK	řetízek	29	40	200	260*	5,2
KPRO-EL	elektro	32	40	200	260*	5,2

* Maximální výška je závislá na látce

Roleta Nano k nalepení na sklo

č. art.	min. šířka (cm)	max. šířka (cm)	min. výška (cm)	max. výška (cm)	max. plocha (m²)
GLRO-V	35	120	40	140	1,7
GLRO-VOU	35	120	70	180-220*	1,8

* Maximální výška je závislá na látce

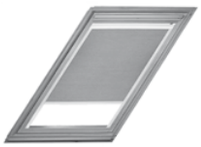

Roleta do střešních oken „SKYlIGHT“ s bočními vodicími profily

č. art.	hřídel (mm)	min. šířka (cm)	max. šířka (cm)	max. výška (cm)	max. plocha (m²)
SKRO	25	35	120	140	1,6

Roleta do střešních oken „RETRO“ s bočními dřevěnými lištami s drážkou

č. art.	hřídel (mm)	min. šířka (cm)	max. šířka (cm)	max. výška (cm)	max. plocha (m²)
DFRO	25	34	150	160	2,6

Jak měřit

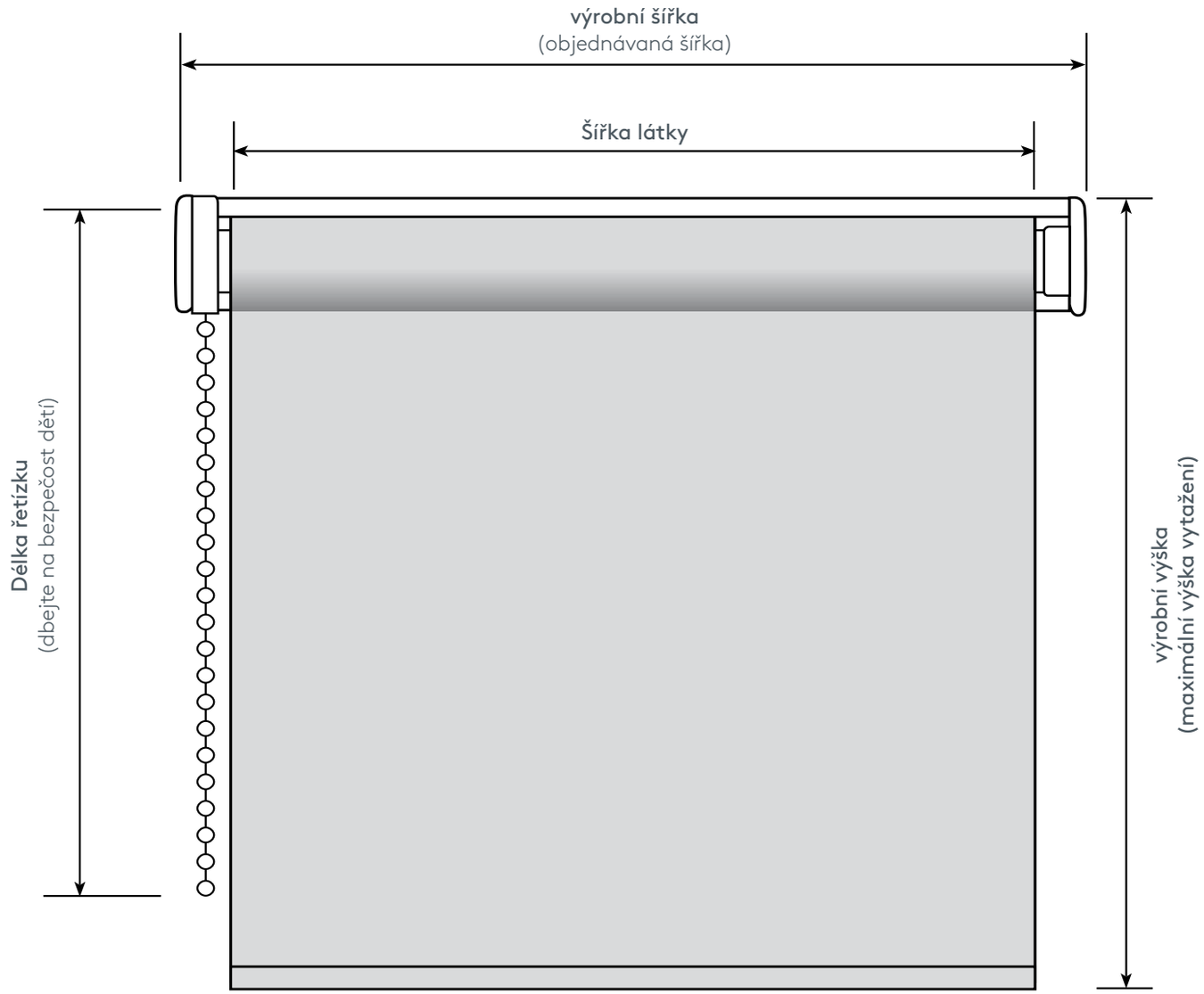

! Šířka látky je podle daného modelu o 3–7 cm užší než objednávaná šířka.

POZOR

- Malé děti se mohou uškrtit smyčkou šňůry, řetízku nebo popruhu k ovládání zakrytí oken.
- Šňůry je třeba držet z dosahu dětí, aby se zabránilo omotání kolem krku a uškrcení.
- Dětské postýlky a nábytek je třeba umístit v bezpečné vzdálenosti od těchto šňůr.
- Šňůry nikdy nesvazujte k sobě. Zajistěte, aby se šňůry nemohly smotat a vytvořit smyčku.

Montáž na strop, stěnu nebo do okenního výklenku

W Doporučené rozměry pro montáž na stěnu

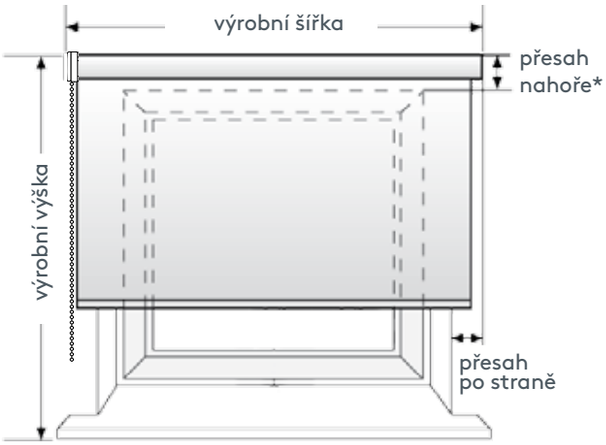

přesah po straně vlevo a vpravo je ca. 7,5 cm
přesah nahoře min. 7-14 cm (viz listy modelů)

Dbejte prosím na výšku paketu

* Pozor: Dbejte prosím na montážní výšku, aby šlo otevírat okenní křídlo.

N Doporučené rozměry pro montáž do okenního

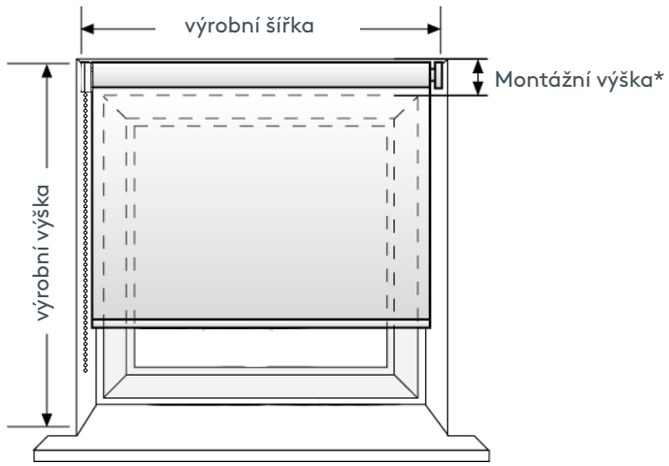

* Pozor: Dbejte prosím na montážní výšku, aby šlo otevírat okenní křídlo.

výrobní šířka = světlý rozměr okenního výklenku – 2 mm
odpočet výrobní výška = výška vytažení = rozměr

D Doporučené rozměry pro montáž na strop

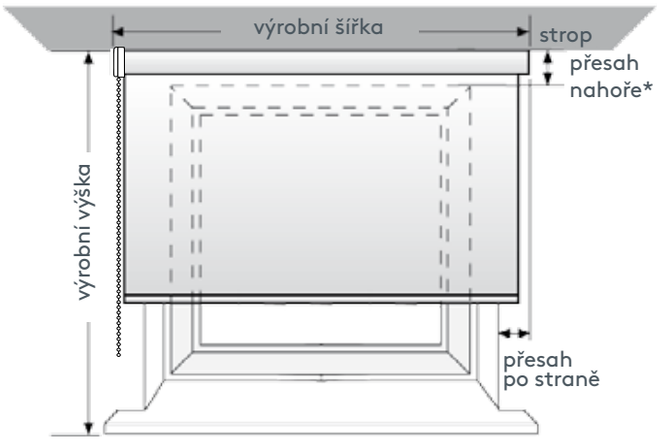

přesah po straně vlevo a vpravo je ca. 7,5 cm
přesah nahoře min. 7-14 cm (viz listy modelů)

Dbejte prosím na výšku

* Pozor: Dbejte prosím na montážní výšku, aby šlo otevírat okenní křídlo.

Roleta na řetízek

standard s montážním profilem
Č. art. „KKRO“

Lze dodat tyto barvy techniky

Plastový držák bílý (standard)

Plastový držák šedý

Plastový držák černý

Kovový držák design ušlechtilé oceli
Č. art. METKKRO
Příplatek

Kovový řetízek

Plastový řetízek bílý

Plastový řetízek šedý

se závažím řetízku
Č. art. 24.4119
příplatek

Roleta na řetízek

standard s montážním profilem

Č. art. „KKRO“

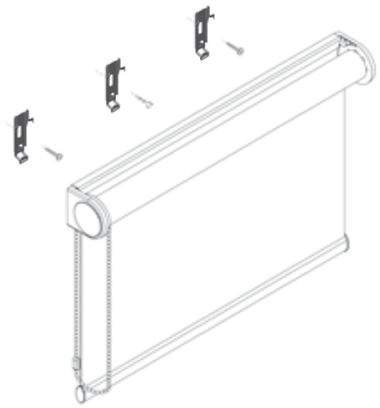

Roleta na řetízek standard s montážním profilem, pohon volitelně vlevo nebo vpravo, roleta zůstane stát v libovolné výšce (samosvorná převodovka). Zvláště ideální pro rolety na výšku místnosti.
Ovládání: s bočním kuličkovým řetízkem, řetízek lze také dodatčně zkrátit až na 60 % výšky rolety.
Technika: bílá (standard), šedá, černá nebo design ušlechtilé oceli (příplatek € 20,-),
dolní profil viditelný v barvách bílá, hliník, černá nebo potažený látkou (bez příplatku).

minimální / maximální rozměry

hřídel (mm)	min. šířka (cm)	max. šířka (cm)	max. výška (cm)	max. plocha (m²)
31	35	220	300	6,5

větší rozměry viz KKROPLUS

s fixací

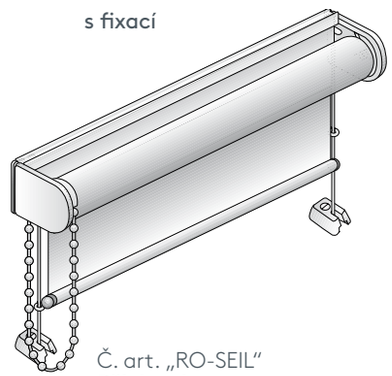

Č. art. „RO-SEIL“
Příplatek

Šířka látky

18 mm
Odpočet strana převodovky

14 mm
Odpočet protilehlá strana

Šířka látky = výrobní šířka – 32 mm odpočet

Roleta na řetízek

standard s montážním profilem
Č. art. KKRO

Montážní situace krátké držáky (61 mm) do výšky 190 cm

montáž na stěnu W

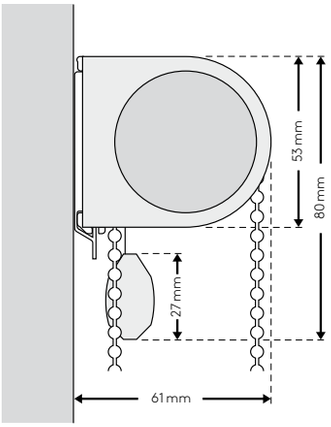

montáž na strop D

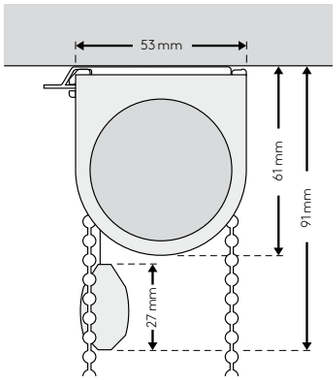

montáž do šachty S

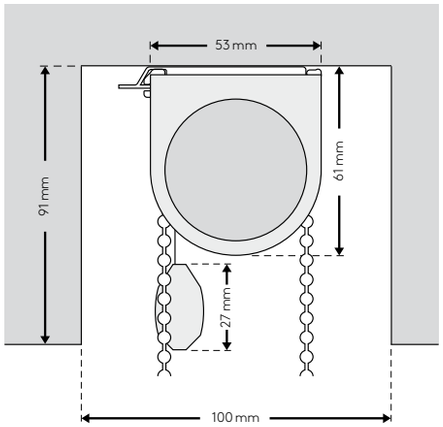

Montážní situace střední držáky (65 mm) od výšky 191 do 300 cm

montáž na stěnu W

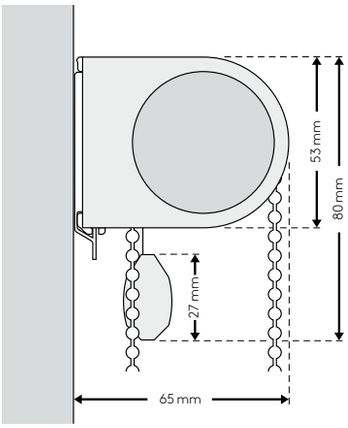

montáž na strop D

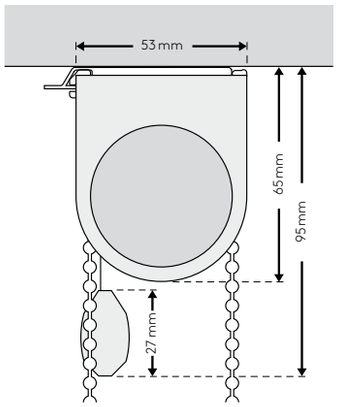

montáž do šachty S

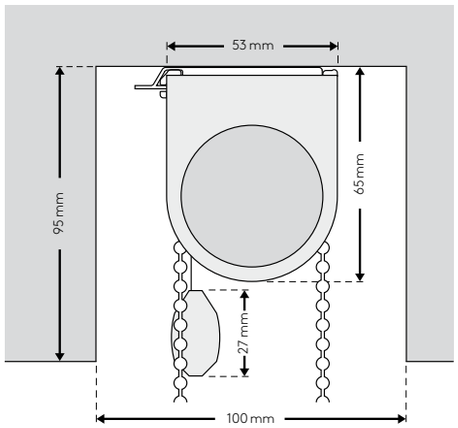

Montážní situace dlouhé držáky (73 mm) na přání

montáž na stěnu W

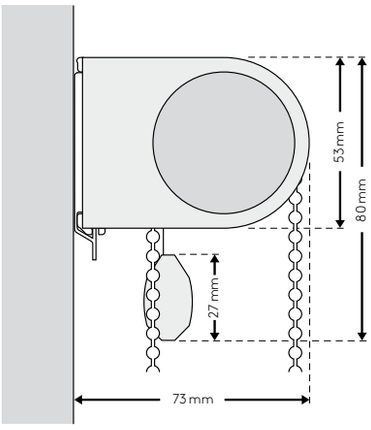

montáž na strop D

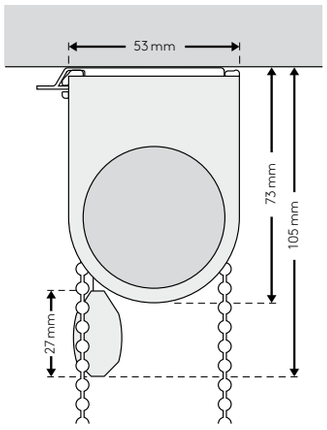

montáž do šachty S

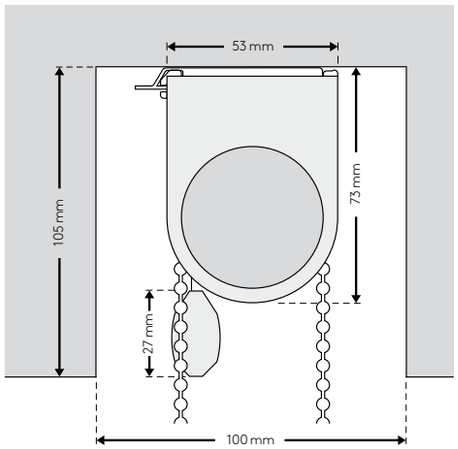

Roleta na řetízek

se zesílenou roletovou technikou doporučeno od šířky 220 cm
Č. art. „KKROPLUS“

Lze dodat tyto barvy techniky

Plastový držák bílý (standard)

Plastový držák šedý

Plastový držák černý

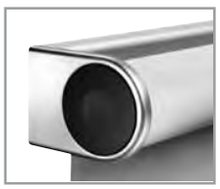

kovový držák + kovová převodovka
design ušlechtilé oceli
Č. art. METKKROPLUS
příplatek

Kovový řetízek

Plastový řetízek bílý

Plastový řetízek šedý

se závažím řetízku
Č. art. 24.4119
příplatek

Roleta na řetízek

se zesílenou roletovou technikou doporučeno od šířky 220 cm
Č. art. „KKROPLUS“

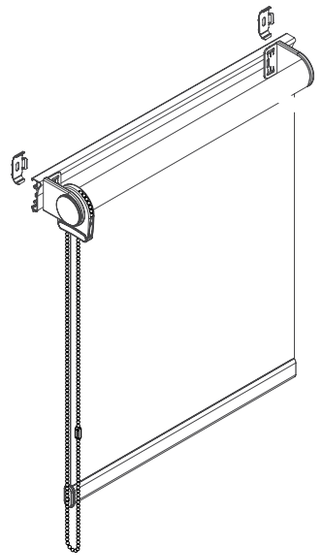

Roleta na řetízek zesílená roletová technika, doporučeno od šířky 220 cm (hřídel 37 mm), standard s montážním profilem, pohon volitelně vlevo nebo vpravo, roleta zůstane stát v libovolné výšce (samosvorná převodovka).
Zvláště ideální pro rolety na výšku místnosti.
Ovládání: s bočním kuličkovým řetízkem, řetízek lze také dodatčně zkrátit až na 60 % výšky rolety.
Technika: bílá, šedá, černá nebo design ušlechtilé oceli (příplatek € 50,-), dolní profil viditelný v barvách bílá, hliník, černá nebo potažený látkou (bez příplatku).

minimální / maximální rozměry

hřídel (mm)	min. šířka (cm)	max. šířka (cm)	max. výška (cm)	max. plocha (m²)
37	35	260	300	7,8
50	35	300	300	9

Šířka látky (= výrobní šířka – odpočet)

výrobní výška	odpočet
bis 100 cm	38 mm
bis 150 cm	44 mm
bis 200 cm	46 mm
> 200 cm	46 mm

Odpočet strana převodovky Odpočet protilehlá strana

šířka látky = výrobní šířka – odpočet

Montážní situace (způsob montáže), jak měřit viz strana 7

Montáž na strop D

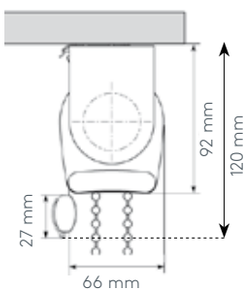

Montáž na stěnu W

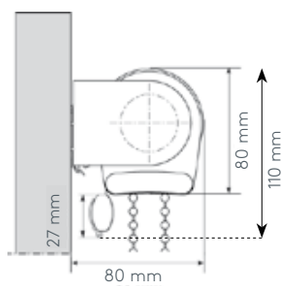

Montáž do šachty S

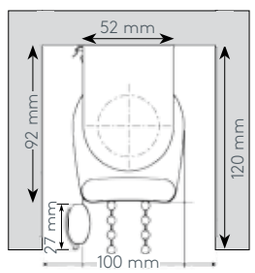

montážní profil pro montáž v rovině stěny B

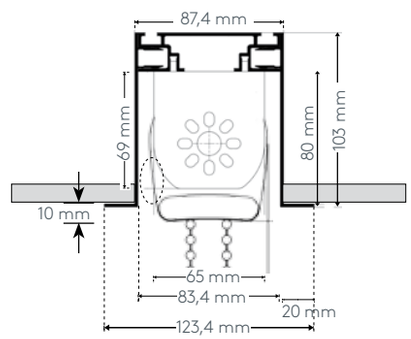

Roleta na řetízek

s kazetou
Č. art. „KKROCASS“

Lze dodat tyto barvy techniky

Hliníková kazeta
bílá s povrchovou úpravou
(standard)

Hliníková kazeta hliník

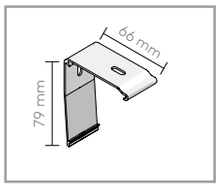

Univerzální držák 24.7511
pro stěnu a strop

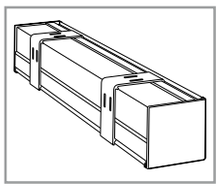

Kazeta a držák

Kovový řetízek

Plastový řetízek bílý

Plastový řetízek šedý

se závažím řetízku
Č. art. 24.4119
příplatek

Roleta na řetízek

s kazetou
Č. art. „KKROCASS“

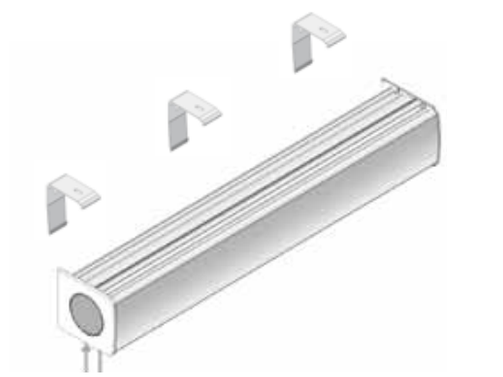

Roleta na řetízek s kazetou v barvách bílá nebo hliník, pohon volitelně vlevo nebo vpravo, roleta zůstane stát v libovolné výšce (samosvorná převodovka). Zvláště ideální pro rolety na výšku místnosti.
Ovládání: s bočním kuličkovým řetízkem, řetízek lze také dodatečně zkrátit až na 60 % výšky rolety.
Technika: bílá nebo hliník, dolní profil viditelný v barvách bílá nebo hliník nebo potažený látkou (bez příplatku).

minimální / maximální rozměry

hřídel (mm)	min. šířka (cm)	max. šířka (cm)	max. výška (cm)	max. plocha (m²)
31	35	210	300	6,8
37	35	300	300	9

Montážní situace (způsoby montáže)

Montáž na strop D

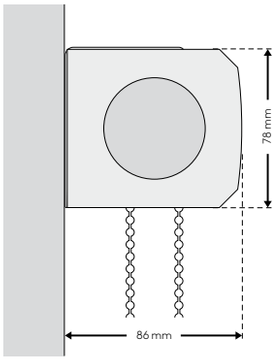

Montáž na stěnu W

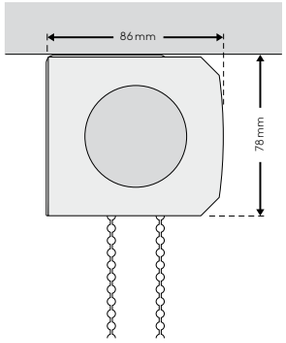

Šířka látky

18 mm
Odpočet strana převodovky

14 mm
Odpočet protilehlá strana

šířka látky = výrobní šířka – 32 mm odpočet

Pružinová roleta

standard s montážním profilem
Č. art. „SPRO“

Lze dodat tyto barvy techniky

Plastový držák bílý (standard)

Plastový držák šedý

s koncovkou (standard)

s madlem

s fixací

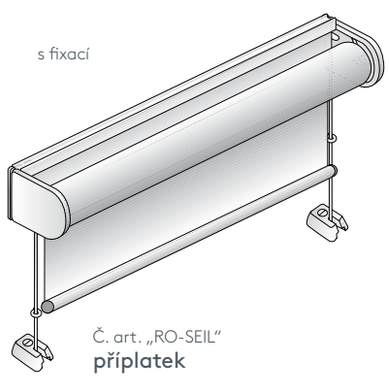

Č. art. „RO-SEIL“
příplatek

Pružinová roleta

standard s montážním profilem

Č. art. „SPRO“

Klasická pružinová roleta standard s montážním profilem.
Ovládání: s ovládáním uprostřed, se „Softraise“, patentovanou zpomalovací technikou pro optimální komfort ovládání. Stačí jednoduchý hmat a roleta vyjede s kultivovaným zbrzděním nahoru a dá se plynule zajistit.
Technika: bílý nebo šedý, dolní profil viditelný (standard) nebo potažený látkou (na přání).

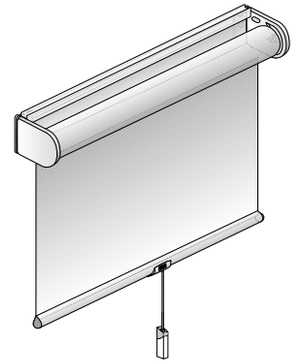

s koncovkou
(standard)

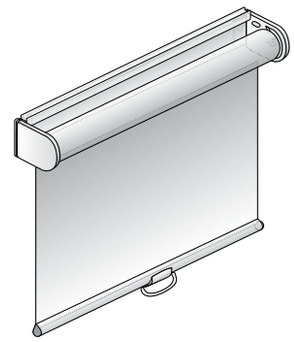

s madlem
(na přání, bez příplatku)

minimální / maximální rozměry

hřídel (mm)	pružina	min. šířka (cm)	max. šířka (cm)	max. výška (cm)	max. plocha (m²)
28	mini	40	60	150	0,8
28	krátký	52	77,5	260	1,8
28	dlouhý	70	180	260	4,7
34	dlouhý	90	220	260	5,4

Šířka látky

Odpočet je vždy 28 mm a není závislý na výrobní výšce.

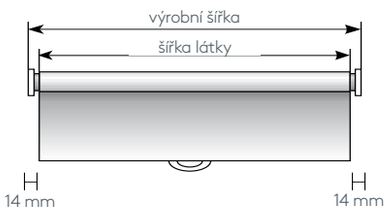

šířka látky = výrobní šířka – 28 mm odpočet

Montážní situace (způsob montáže) Jak měřit viz strana 7

Montáž na stěnu W

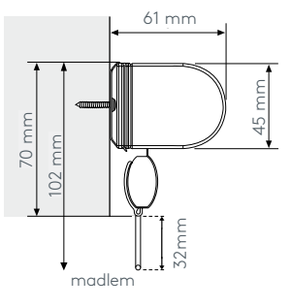

Montáž na strop D

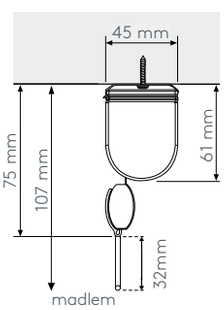

Roleta Literise

standard s montážním profilem
Č. art. „LRRO“

Lze dodat tyto barvy techniky

Plastový držák bílý (standard)

Plastový držák šedý

Plastový držák černý

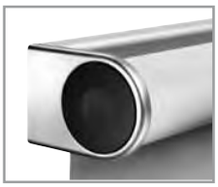

Kovový držák design ušlechtilé oceli
Č. art. METKKRO
příplatek

Roleta Literise

standard s montážním profilem

Č. art. „LRRO“

Rolety Literise standard s montážním profilem, automaticky zastaví v libovolném místě.
Ovládání: ruční ovládání posouváním viditelného dolního profilu (v barvách bílá, hliník nebo černá, jako barva držáku), bez visících šňůr a řetízků. dolní profil musí být dosažitelný rukou. Bezpečné ovládání pro děti.

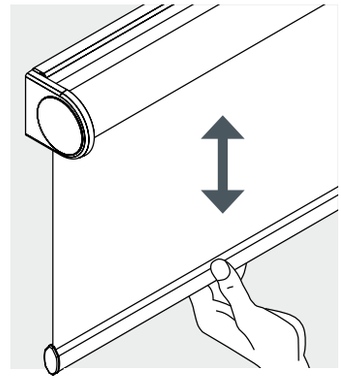

Funkční princip
Samosvorná funkce v libovolné výšce. Roletu jednoduše pusťte. Zastaví přesně tam, kde si přejete.

minimální / maximální rozměry

šířka v cm	60 cm*	80 cm	100 cm	120 cm	140 cm	160 cm	180 cm	200 cm	220 cm	240 cm	260 cm	280 cm
výška v cm: 60 cm	max. 2,8 m²				max. 6 m²							
80 cm												
100 cm												
120 cm												
140 cm												
160 cm												
180 cm												
200 cm												
220 cm												
240 cm												
260 cm												
280 cm												

* při šířce 60 cm je maximální výška 180 cm

Montážní situace (způsob montáže) Jak měřit viz strana 7

Montáž na stěnu W

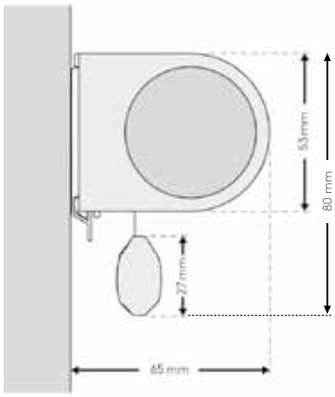

Montáž na strop D

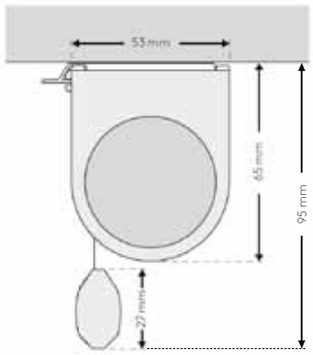

Zkontrolujte dosažitelnost dolního profilu!

Šířka látky

šířka látky = výrobní šířka – 26 mm odpočet

Roleta na elektromotor ENERO

s pohonem na baterie bez kabelu
Č. art. „ENERO“

Lze dodat tyto barvy techniky

design ušlechtilé oceli (standard)

Plastový držák bílý

Plastový držák černý

Roleta na elektromotor ENERO

s pohonem na baterie bez kabelu

Č. art. „ENERO“

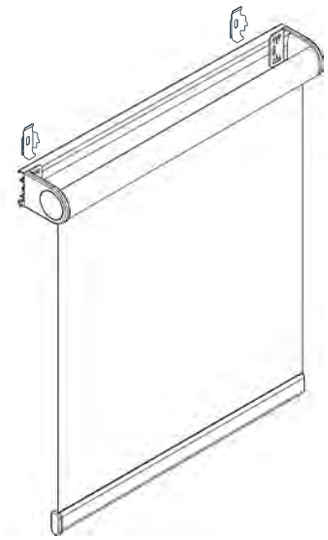

Roleta na elektromotor spohonem na baterie, standard s montážním profilem, skovovým designovým držákem, viditelný hliníkový dolní profil, roleta zůstane stát v libovolné výšce. Zvláště ideální při dodatečné montáži, protože se obejde bez kabelů. **Baterie jsou integrované v hřídeli** a jsou součástí dodávky. Výměna baterií je velmi jednoduchá - viz strana 28–29.
Ovládání: ručním dálkovým ovladačem (součást dodávky) nebo ručně.
Technika: standard design ušlechtilé oceli, na přání s plastovým držákem bílým nebo černým.

minimální / maximální rozměry

hřídel (mm)	min. šířka (cm)	max. šířka (cm)	max. výška (cm)	max. plocha (m^2)
51	64	243,9	300	9
61	64	300	300	9

Šířka látky

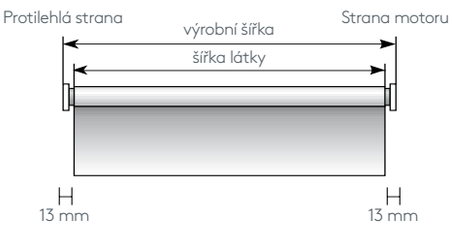

šířka látky = výrobní šířka – 26 mm odpočet

Montážní situace (způsoby montáže)

Montáž na strop D

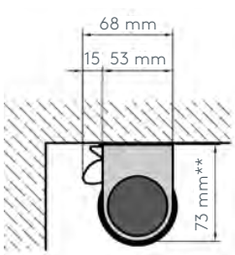

Montáž na stěnu W

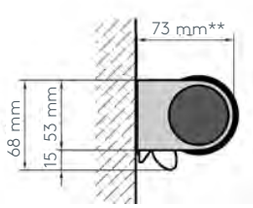

Montáž do šachty S

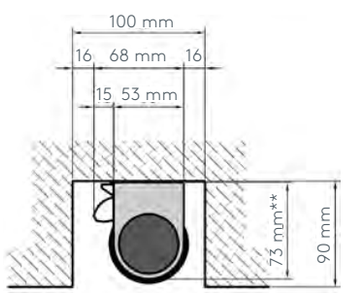

** u hřídele s 61 mm dodáváme držák o délce 83 mm
U hloubky šachty (max. 10 cm) dbejte na to, aby byla roleta dosažitelná pro výměnu baterie.

Výměna baterií ENERO

Výměna baterií je v případě ENERO naprosto jednoduchá a při běžném použití ji stačí provést jednou za 2–3 roky. Za svou dlouhou životnost vděčí baterie rafinovanému systému vyrovnávacích pružin, které redukují hmotnost látky a tím odlehčují motor. Používá se 4–8 baterií (podle velikosti rolety) běžného typu „D“ 1.5 V Panasonic Powerline. Baterie jsou součástí dodávky.

baterie typ „D“ 1.5 V Panasonic Powerline
č. art. 24.9045

šířka ENERO (cm)	počet baterií
do 106,5 cm	4 baterie
od 106,6 cm	6 baterie
od 244,1 cm	8 baterie

Výměna baterií ENERO

1 Stiskněte tlačítko DOLŮ na ručním dálkovém ovladači, dokud roleta nezastaví v nejnižší poloze.

2 Jedno zatáhnutí za dolní profil (ca. 10 cm), roleta vyjede do polohy 75 %.

3 Látku zatáhnout pod úroveň nejnižší polohy, dokud nebude vidět přihrádka pro baterie.

4 Sejměte šedou krytku a správně (+–) vložte nové baterie. Šedou krytku opět nasaďte zešikmenou stranou směrem ven.

! Pozor: Krytka musí tvarově lícovat s hřídelí!

5 Stisknout tlačítko NAHORU, roleta vyjede až do nejvyší koncové polohy. Hotovo.

Řízení ENERO

Nastavení dolní koncové polohy (rozmezí +/- 10 cm)

Existují 2 možnosti, jak změnit dolní koncovou polohu.

Prodloužení dolní koncové polohy

1. Stiskněte tlačítko DOLŮ, rolo najede do naprogramované koncové polohy.
2. Stiskněte a podržte tlačítko DOLŮ na ca. 5-8 sekund, rolo se pohne nahoru/dolů.
3. Zatáhněte za dolní profil až do dosažení nové koncové polohy (jemné nastavení se provádí pootáčením hřídele). Výšku lze prodloužit ca. o 5-10 cm směrem dolů.
4. Stiskněte a podržte tlačítko DOLŮ, dokud se rolo nepohne nahoru. Rolo najede do nejvyšší koncové polohy. Nastavení je ukončeno.

Zkrácení dolní koncové polohy

1. Stiskněte tlačítko DOLŮ, rolo najede do naprogramované koncové polohy.
2. Stiskněte a podržte tlačítko DOLŮ na ca. 5-8 sekund, rolo se pohne nahoru/dolů.
3. Stáhněte dolní profil o 5 cm dolů, rolo je v režimu zaučení.
4. Stiskněte tlačítko NAHORU, rolo vyjede nahoru. Jakmile se rolo dostane kousek nad novou požadovanou koncovou polohu, zastavte je tlačítkem DOLŮ.
5. Zatáhněte za dolní profil až do dosažení nové koncové polohy (jemné nastavení se provádí pootáčením hřídele).

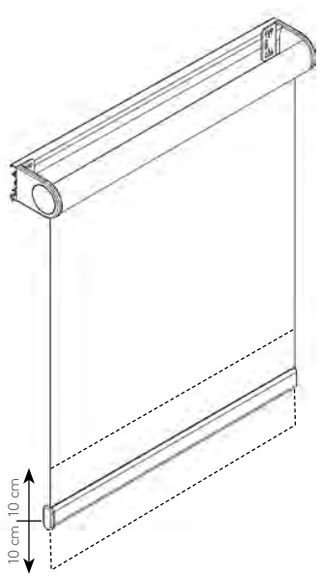

Pod pojmem „dolní koncová poloha“ se rozumí místo, kde se roleta automaticky zastaví při pohybu směrem dolů.

Roleta na elektromotor

se zesílenou roletovou technikou a elektromotorem na 24V nebo 230V
Č. art. „ELROPLUS24“ = 24V
Č. art. „ELROPLUS230“ = 230V

Lze dodat tyto barvy techniky

Plastový držák bílý (standard)

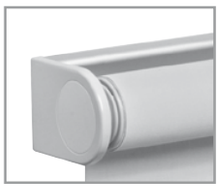

Plastový držák šedý

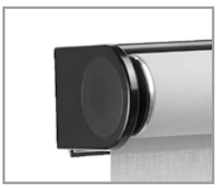

Plastový držák černý

Roleta na elektromotor

se zesílenou roletovou technikou a elektromotorem na 24V nebo 230V

Č. art. „ELROPLUS24“ = 24V

Č. art. „ELROPLUS230“ = 230V

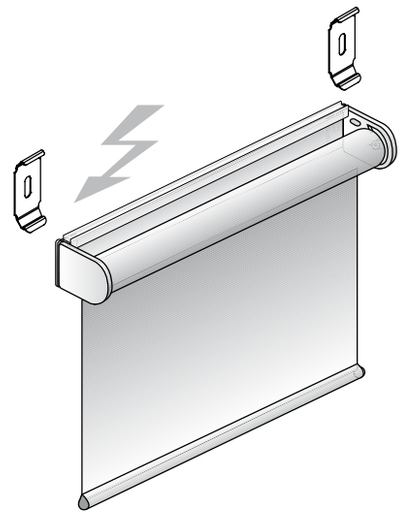

Roleta na elektromotor standard s montážním profilem, namontovaným motorem
Technika bílý, šedá nebo černá, dolní profil viditelný v barvách bílá, hliník, černá nebo potažený látkou (na přání).
Ovládání: s namontovaným motorem
24V: hřídel 37 mm, SOMFY RollUp 28 WT, Sonesse 30RTS
230V: hřídel 50 mm, SOMFY Sonesse 40 nebo Sonesse 40 RTS
motor volitelně vlevo nebo vpravo

minimální / maximální rozměry

	hřídel (mm)	min. šířka (cm)	max. šířka (cm)	max. výška (cm)	max. plocha (m^2)
24V	37	55	300	260	7,8
230V	50	55*	300	300	9,0

* v případě RTS motor minimální šířka 60 cm.

Šířka látky

ELROPLUS24: Odpočet je vždy 40 mm a není závislý na výrobní výšce.
ELROPLUS230: Odpočet je vždy 47 mm a není závislý na výrobní výšce.

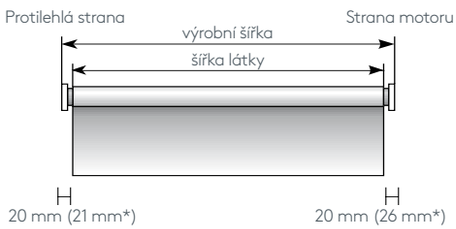

ELROPLUS24: šířka látky = výrobní šířka – 40 mm odpočet
*ELROPLUS230: šířka látky = výrobní šířka – 47 mm odpočet

Montážní situace (způsoby montáže)

Montáž na stěnu W

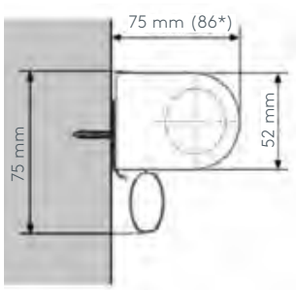

Montáž na strop D

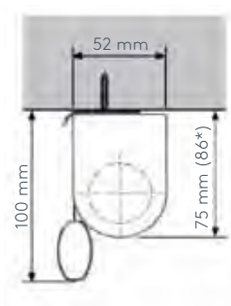

Montáž do šachty S

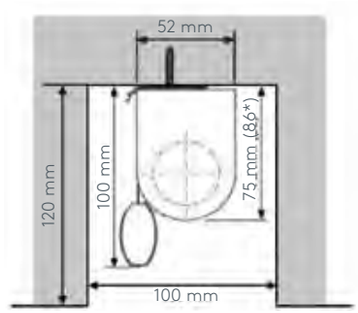

* na přání délka držáku 86 mm

Schéma elektrického zapojení pro motor RollUp 28 WT
24V

jednotlivé ovládání se síťovým zdrojem vypínače

komponenty

- **motor Somfy Roll Up 28 WT**
  č. art. 24.5181 (1 002 833)
- **síťový zdroj vypínače Somfy Inis DC roleta**
  č. art. 15.8508 (1 870 071)

funkční princip

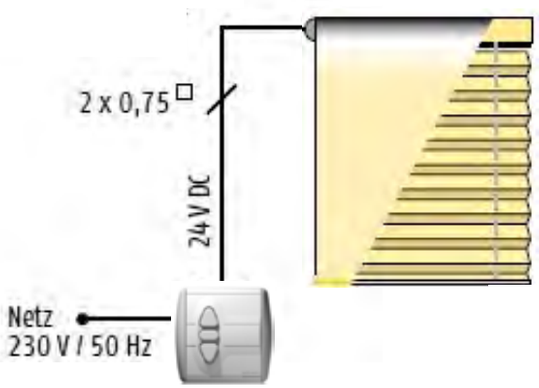

plán zapojení

síťový zdroj vypínače
Inis DC
230 V / 24 V DC 0,7 A

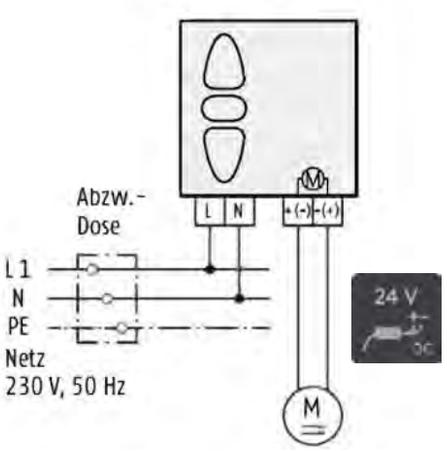

pohon

barvy motorových kabelů
bílá / šedá = směr otáčení 1
bílá = směr otáčení 2

INFO
Směr otáčení je závislý na pólování!

Schéma elektrického zapojení pro motor Sonesse 30 RTS
24V

jednotlivé ovládání s integrovaným dálkovým přijímačem

komponenty

- **motor Somfy Sonesse 30 RTS**
  č. art. 24.5185 (1 001 524)
- **síťový zdroj HT24**
  č. art. 26.4240 (17.0025.0204)

funkční princip

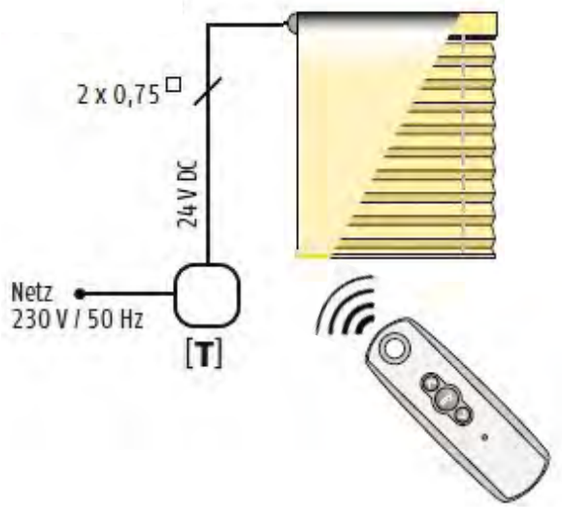

ruční dálkový ovladač

plán zapojení

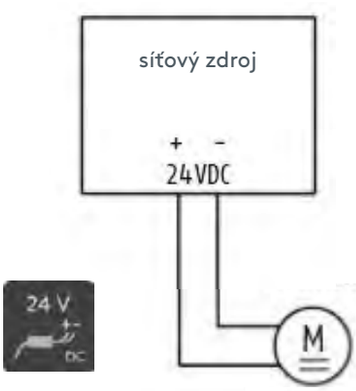

pohon

barvy motorových kabelů
bílá = negativ
šedá = positiv

POZOR
Při zapojení dbejte na správnou polaritu!
Používejte pouze regulované síťový zdroje!

Schéma elektrického zapojení pro motor Sonesse 40 RTS
230V

jednotlivé ovládání s ručním dálkovým ovladačem

komponenty

- **motor Somfy Sonesse 40 RTS**
  č. art. 1811 (1 001 574)
- **dálkový ovladač Somfy Telis 1**
  č. art. 35.8524 (1 810 630)

funkční princip

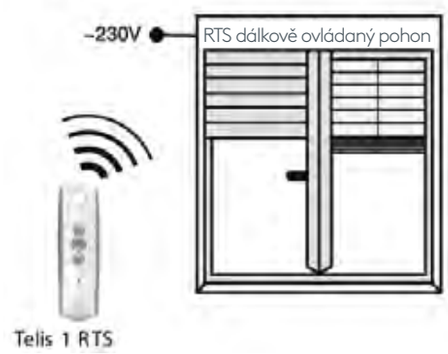

plán zapojení

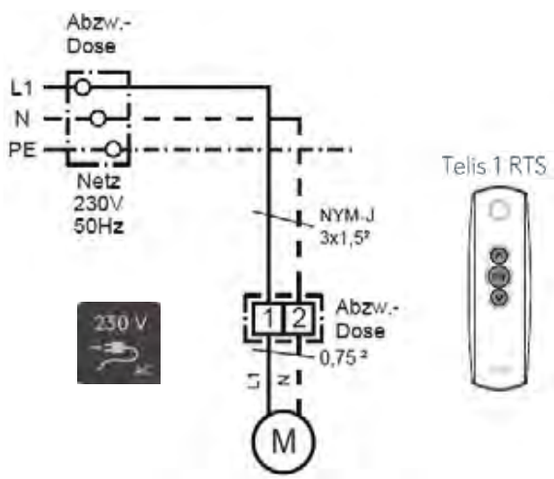

POZOR
Instalace na 230 V smí provádět pouze autorizovaní odborníci.

barvy motorových kabelů
modrá = nulový vodič
hnědá = vodič

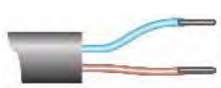

Schéma elektrického zapojení pro motor Sonesse 40
230V

jednotlivé ovládání s vypínačem

komponenty

- **motor Somfy Sonesse 40**
  č. art. 1810 (1 001 548)
- **vypínač Somfy Inis Uno**
  č. art. 15.8507 (1 800 270)

funkční princip

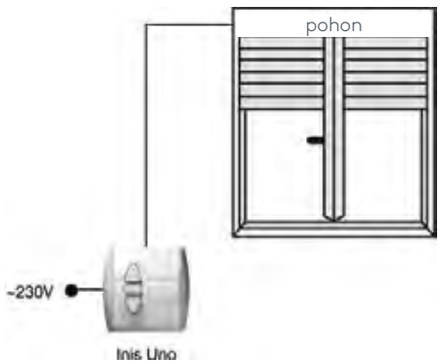

plán zapojení

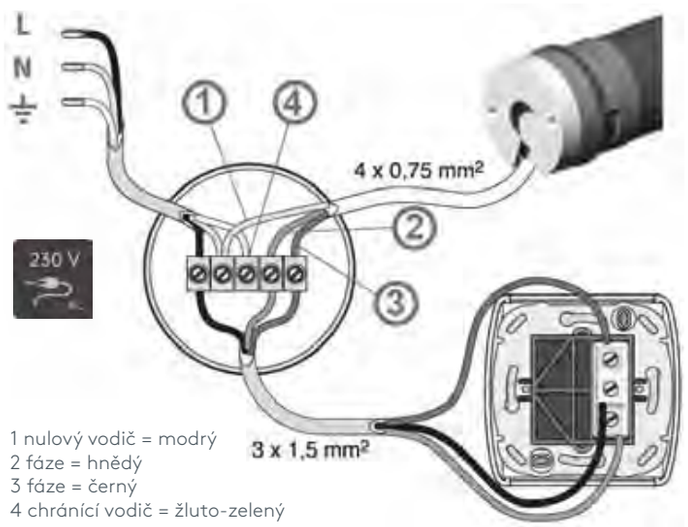

! POZOR

Instalace na 230 V smí provádět pouze autorizovaní odborníci.

barvy motorových kabelů
modrá = nulový vodič
hnědá = vodič 1 (směr otáčení 1)
Schwarz = vodič 2 (směr otáčení 2)

! POZOR

Pohony nikdy neovládejte souběžně (viz informační list se směrnicemi ohledně napojení).
Pohony nikdy neovládejte současně signálem NAHORU a DOLŮ.
Mezi povelem NAHORU a DOLŮ dodržujte pauzu minimálně 0,5 sekund.

PowerView™

Smart Home

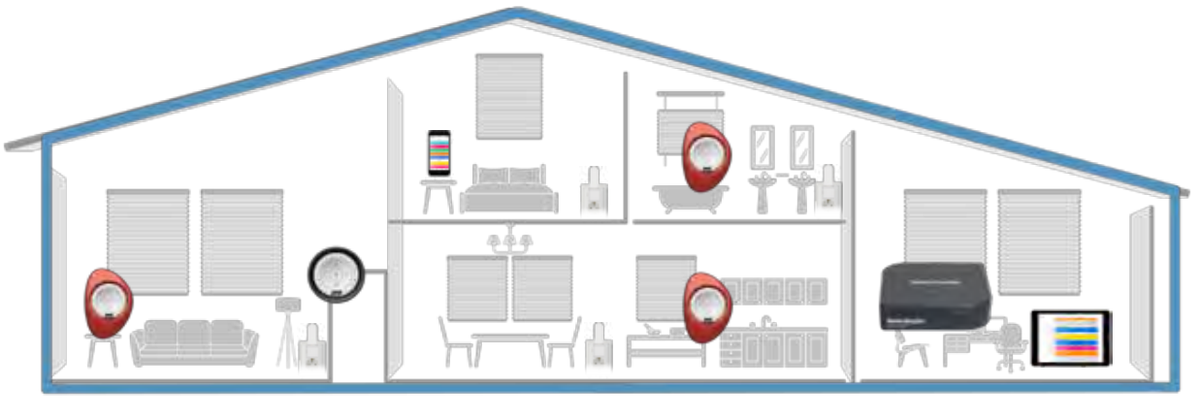

Atributy výrobku

- Nová technologie dálkového ovládání, šitá na míru pro vnitřní ochranu před sluncem
- Kompatibilní se systémy domovní automatizace
- Dvoucestná komunikace (zpětné hlášení o přesné poloze výrobku a stavu nabití baterie)
- Jednoduchá a intuitivní instalace
- Designový ruční dálkový ovladač v ušlechtilé finální úpravě k dostání v různých barvách
- Řízení scén
- Automatizace na základě časových plánů, aktuálního slunečního svitu, počasí a ještě mnohem víc
- Intuitivní App pro Tablet a Smartphone
- Možnost zřízení i mimo domov (jednoduché zařízení)

PowerView® roleta na elektromotor

s pohonem na baterie, bez kabelu
Č. art. „PWRO“

kovový držák s designem ušlechtilé oceli (standard)

kovový držák bílá

ruční dálkový ovladač

\+

stěnový vysílač

aplikace

PowerView® roleta na elektromotor

s pohonem na baterie, bez kabelu
Č. art. „PWRO“

Roleta na elektromotor s pohonem na baterie, standard s montážním profilem, s viditelným dolním hliníkovým profilem, roleta zastaví v libovolné výšce. Zvláště ideální při dodatečné montáži, protože nepotřebuje kabely. **AA baterie** (12 ks) **jsou integrovány do montážního profilu** a jsou součástí dodávky.
Látka: podle aktuální kolekce rolet LEHA.
Montáž: na strop nebo stěnu.
Ovládání: ručním dálkovým ovladačem nebo stěnovým vysílačem za příplatek viz strana E1/E2 nebo pomocí aplikace.
Barva techniky: standard v designu ušlechtilé oceli, na přání bílá.

minimální / maximální rozměry

Hřídel (mm)	min. šířka (cm)	max. šířka (cm)	max. výška (cm)	max. plocha (m^2)
31	50 *	200	300	6,5
37	50 *	250	300	7,8

* min. šířka v případě externí přihrádky na baterie 38 cm

Montážní situace (způsoby montáže)

Montáž na strop D

Montáž na stěnu W

** pro výměnu baterií je nutný odstup od stěny 45 mm

Náhled zezadu na montážní profil s integrovanou přihrádkou na baterie

Šířka látky

Šířka látky = výrobní šířka – 26 mm odečet

Roleta X-large s pohonem na řetízek a vyrovnávací pružinou

Č. art. „XLRO-KK“

Lze dodat tyto barvy techniky

bílý (standard)

šedý

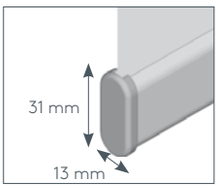

Dolní profil viditelný

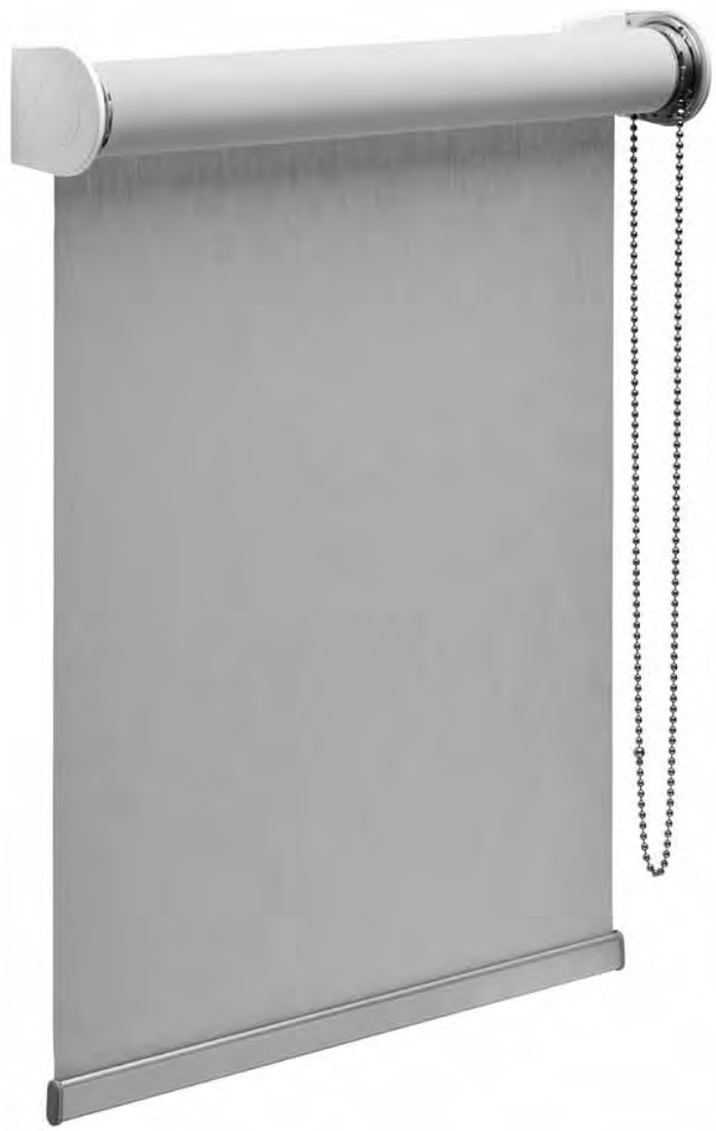

Vyrovnávací pružina snižuje hmotnost látky, proto ji lze snadno ovládat.

Roleta X-large s pohonem na řetízek a vyrovnávací pružinou

Č. art. „XLRO-KK“

Roleta X-large s bočním kovovým kuličkovým řetízkem, kovovým držákem a krytkami a také viditelným dolním profilem včetně krytek v barvách bílá nebo hliník. Zvláště vhodná pro velkoplošná skla.
Včetně vestavěné **vyrovnávací pružiny pro snazší ovládání**. Díky samosvorné převodovce zůstane roleta stát v libovolné výšce.
Propojené rolety a boční vedení

minimální / maximální rozměry

pohon	hřídel (mm)	min. šířka (cm)	max. šířka (cm)	max. výška (cm)	max. plocha (m^2)
řetízek	62	40	400	600	16*

* propojené rolety = maximální plocha 48 m^2

Montážní situace (způsob montáže)

Montáž na stěnu W

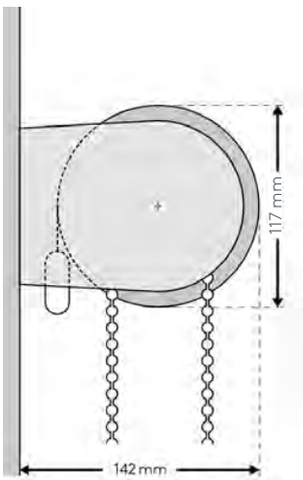

Montáž na strop D

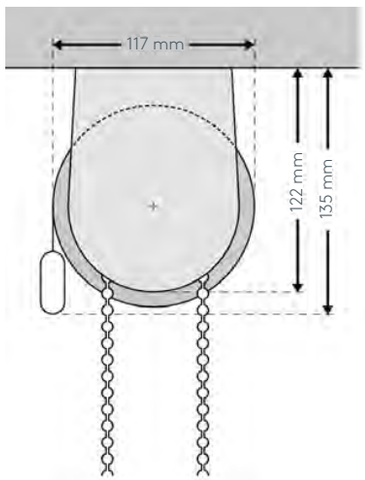

Montáž do šachty S

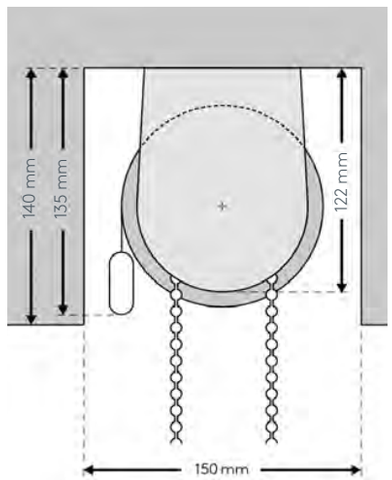

Šířka látky

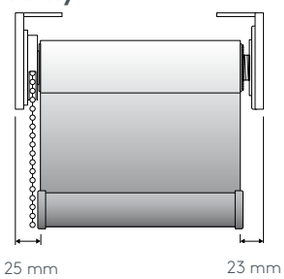

šířka látky = výrobní šířka -48 mm odpočet

Roleta X-large s pohonem klikou

Č. art. „XLRO-KU“

Lze dodat tyto barvy techniky

bílý (standard)

šedá

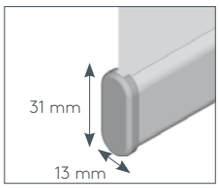

Dolní profil viditelný

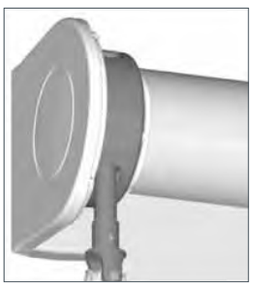

klika může být pevná nebo odnímatelná

Roleta X-large s pohonem klikou

Č. art. „XLRO-KU“

Roleta X-large s bočním pohonem klikou, kovovým držákem a krytkami a také viditelným dolním profilem včetně krytek v barvách bílá nebo hliník; vestavěný Autostop (fixní horní a dolní koncová poloha).
Ovládání: s pohonem klikou. příplatek
Propojené rolety a boční vedení

minimální / maximální rozměry

pohon	hřídel (mm)	min. šířka (cm)	max. šířka (cm)	max. výška (cm)	max. plocha (m^2)
klika	62	40	400	600	23*

* propojené rolety = maximální plocha 32 m^2

Montážní situace (způsob montáže)

Montáž na stěnu W

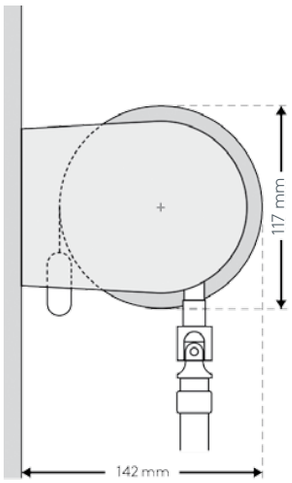

Montáž na strop D

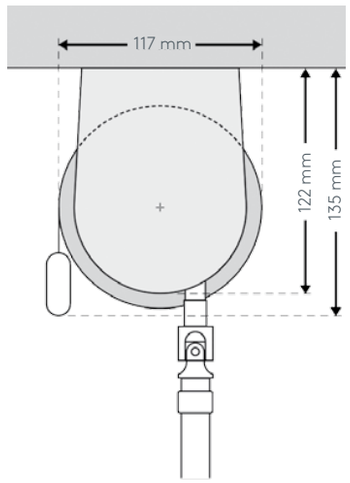

Montáž do šachty S

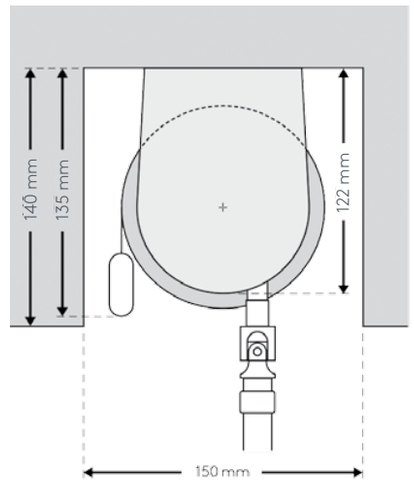

Šířka látky

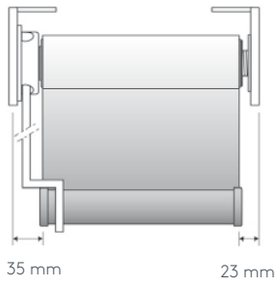

šířka látky = výrobní šířka -58 mm odpočet

Roleta X-large s elektromotorem 230V

Č. art. „XLRO-EL“

Lze dodat tyto barvy techniky

bílý (standard)

šedá

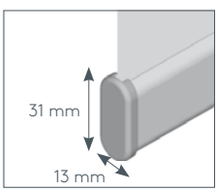

Dolní profil viditelný

Roleta X-large s elektromotorem 230V

Č. art. „XLRO-EL“

Roleta X-large s elektromotorem 230V, kovový držák a krytky a také viditelný dolní profil a krytky v barvách bílá nebo hliník.
Ovládání: motor Sonesse 40 nebo Sonesse 40 RTS (s dálkovým ovládáním) 230V. Příplatek za motor viz strana 53. Propojené rolety a boční vedení

minimální / maximální rozměry

pohon	hřídel (mm)	min. šířka (cm)	max. šířka (cm)	max. výška (cm)	max. plocha (m^2)
elektro	62	86	400	600	16*

* propojené rolety = maximální plocha 48 m^2

Montážní situace (způsob montáže)

Montáž na stěnu W

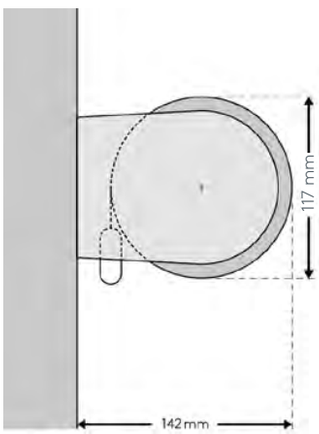

Montáž na strop D

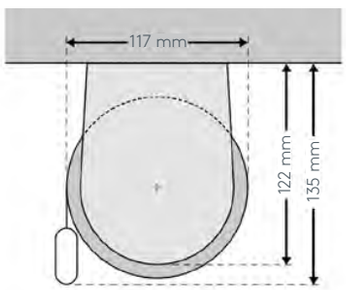

Montáž do šachty S

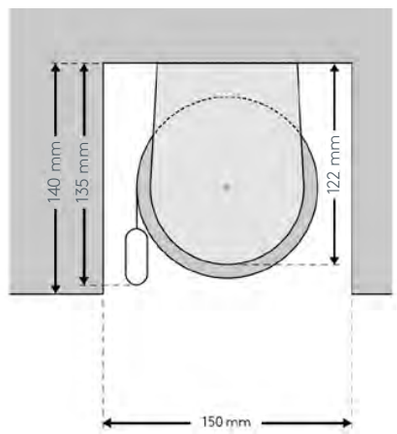

Šířka látky

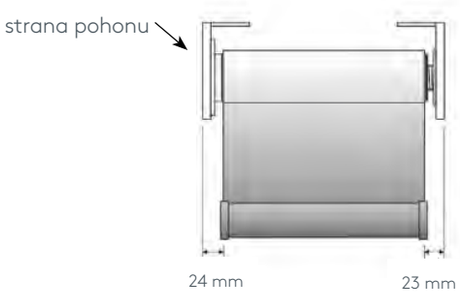

šířka látky = výrobní šířka -47 mm odpočet

Objektová roleta s pohonem na řetízek

s nebo bez bočních profilů
Č. art. „OBRO-KK“

Lze dodat tyto barvy techniky

bílý (standard)

šedý

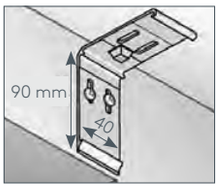

univerzální držák
pro stěnu a strop

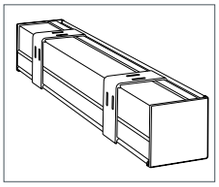

Kazeta a držák

Boční vodicí profily

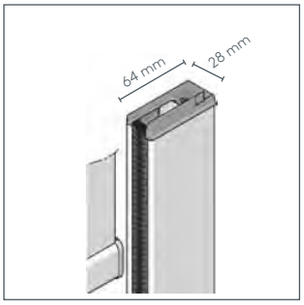

64 mm (standard)
látka a dolní profil jsou s bočním vedením

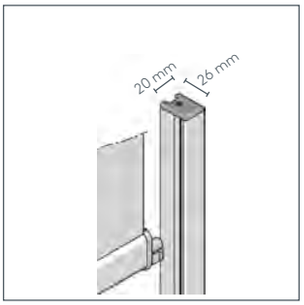

20 mm
pouze dolní profil je s bočním vedením

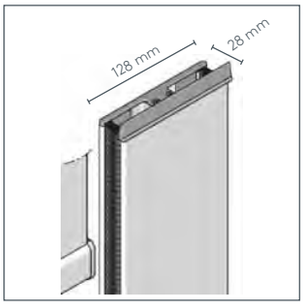

64 mm (spojené)
látka a dolní profil jsou s bočním vedením

Objektová roleta s pohonem na řetízek

s nebo bez bočních profilů

Č. art. „OBRO-KK“

Objektová roleta s bočním kovovým řetízkem, díky samosvorné převodovce zůstane roleta stát v libovolné výšce.
Díky bočnímu vedení je tato nanejvýš robustně provedená roleta optimálně vhodná pro kancelářské prostory. Boční profily provedené včetně kartáčového těsnění. Dolní profil včetně kartáčového těsnění.
Technika: kazeta, boční profily a dolní profil v barvě šedé nebo bílé, na přání je ale také možná jakákoliv povrchová úprava RAL práškovými barvami (cena na vyžádání). Na přání možné také kartáčové těsnění na horní straně kazety.

minimální / maximální rozměry

pohon	hřídel (mm)	min. šířka (cm)	max. šířka (cm)	max. výška (cm)	max. plocha (m^2)
řetízek	50	40	360	400	9*

* propojené rolety = maximální plocha 12 m²

Montážní situace (způsob montáže)

Montáž na stěnu W

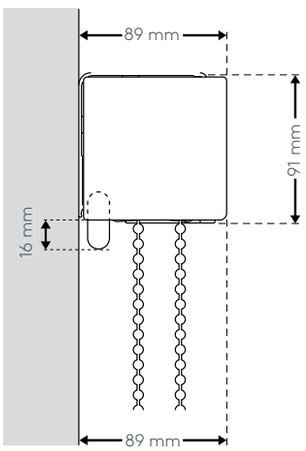

Montáž na strop D

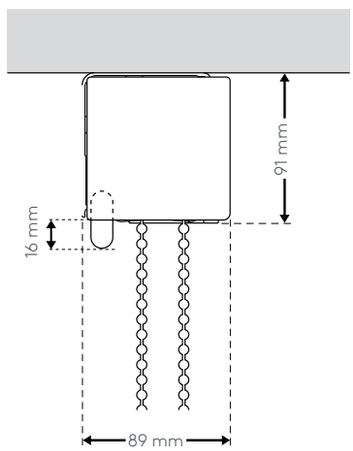

Montáž do šachty S

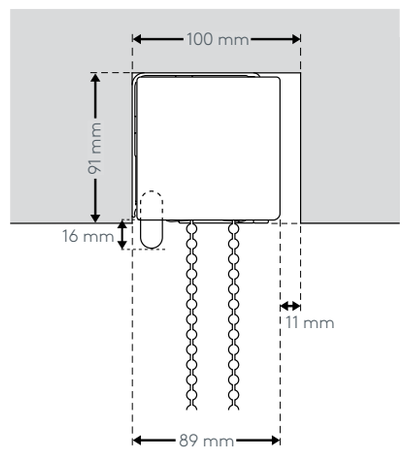

Šířka látky

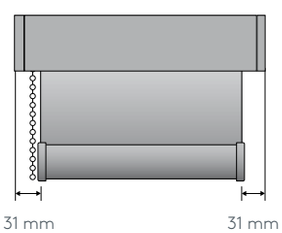

Šíře látky = hotová šířka -62 mm odpočet (U provedení : bez bočních vodících lišt)

Objektová roleta s pohonem klikou

s nebo bez bočních profilů
Č. art. „OBRO-KU“

Lze dodat tyto barvy techniky

bílý (standard)

šedá

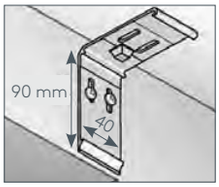

Univerzální držák
pro stěnu a strop

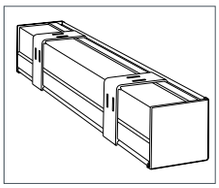

Kazeta a držák

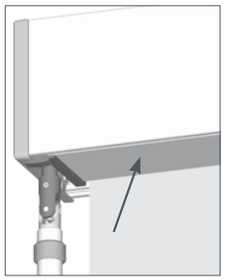

Revizní víčko; možná fixní nebo odnímatelná klika

boční vodicí profily

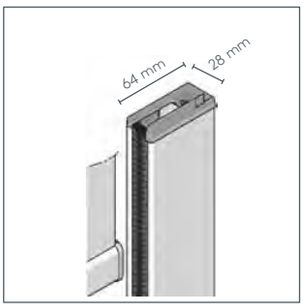

64 mm (standard)
látka a dolní profil jsou s bočním vedením

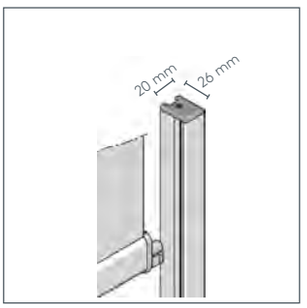

20 mm
pouze dolní profil je s bočním vedením

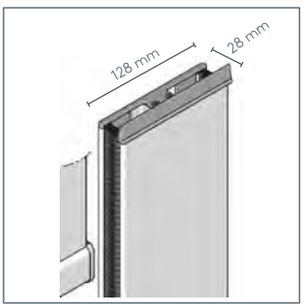

64 mm (spojené)
látka a dolní profil jsou s bočním vedením

Objektová roleta s pohonem klikou

s nebo bez bočních profilů

Č. art. „OBRO-KU“

Objektová roleta klikou, délka kliky odpovídá standardně výšce rolety minus 10 cm. Díky bočnímu vedení je tato nanejvýš robustně provedená roleta optimálně vhodná pro kancelářské prostory. Boční profily provedené včetně kartáčového těsnění. Dolní profil včetně kartáčového těsnění.
Technika: kazeta, boční profily a dolní profil v barvách šedá nebo bílá, na přání je ale také možná libovolná prášková barva RAL (cena na vyžádání). Na přání možné také kartáčové těsnění na horní straně kazety.
Příplatek: pohon klikou

minimální / maximální rozměry

pohon	hřídel (mm)	min. šířka (cm)	max. šířka (cm)	max. výška (cm)	max. plocha (m^2)
klika	50	40	360	400	9*

* propojené rolety = maximální plocha 12 m^2

Montážní situace (způsob montáže)

Montáž na stěnu W

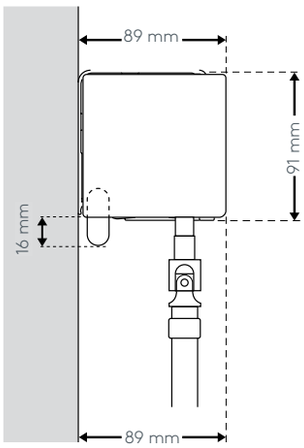

Montáž na strop D

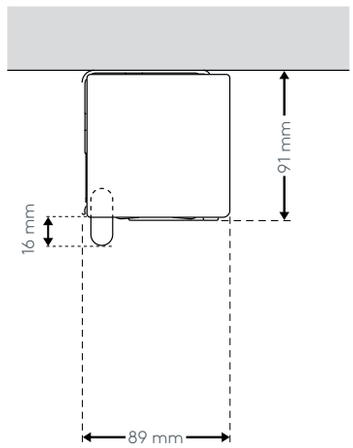

Montáž do šachty S

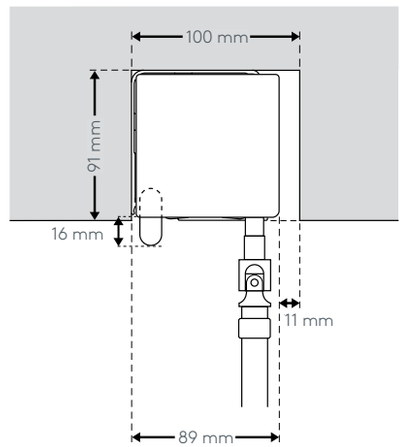

Šířka látky

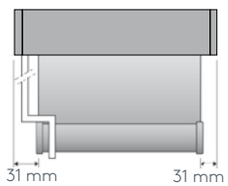

Šíře látky = hotová šířka -62 mm odpočet (U provedení : bez bočních vodících lišt)

Objektová roleta s elektromotorem 230V

s nebo bez bočních profilů
Č. art. „OBRO-EL“

Lze dodat tyto barvy techniky

bílý (standard)

šedá

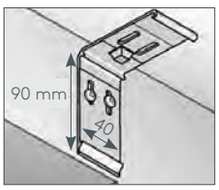

Univerzální držák
pro stěnu a strop

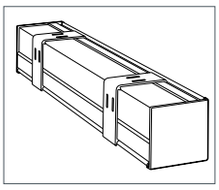

Kazeta a držák

boční vodicí profily

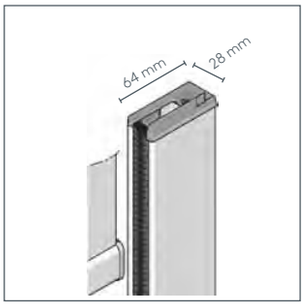

64 mm (standard)
látka a dolní profil jsou s bočním vedením

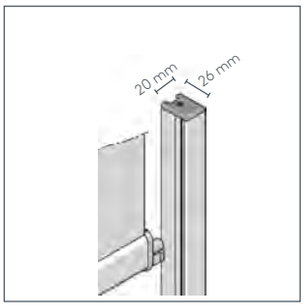

20 mm
pouze dolní profil je s bočním vedením

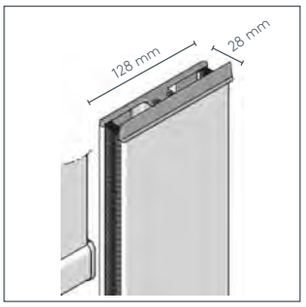

64 mm (spojené)
látka a dolní profil jsou s bočním vedením

Objektová roleta s elektromotorem 230V

s nebo bez bočních profilů

Č. art. „OBRO-EL“

Objektová roleta s elektromotorem 230V. Díky bočnímu vedení je tato nanejvýš robustně provedená roleta optimálně vhodná pro kancelářské prostory. Boční profily provedené včetně kartáčového těsnění. Dolní profil včetně kartáčového těsnění.
Technika: kazeta, boční profily a dolní profil v barvách šedá nebo bílá, na přání je ale také možná libovolná prášková barva RAL (cena na vyžádání). Na přání možné také kartáčové těsnění na horní straně kazety.
Motor: Sonesse 40 nebo Sonesse 40 RTS (s dálkovým ovládáním).
Příplatek za elektromotor

minimální / maximální rozměry

pohon	hřídel (mm)	min. šířka (cm)	max. šířka (cm)	max. výška (cm)	max. plocha (m^2)
elektro	50	60	360	400	9*

* propojené rolety = maximální plocha 12 m^2

Montážní situace (způsob montáže)

Montáž na stěnu W

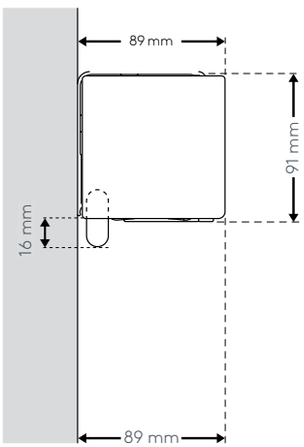

Montáž na strop D

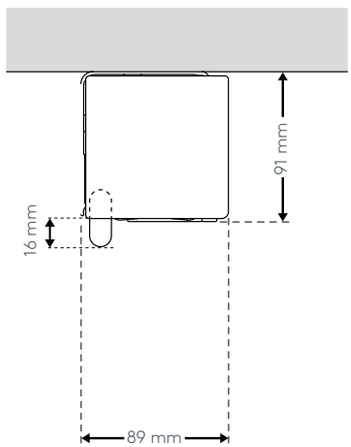

Montáž do šachty S

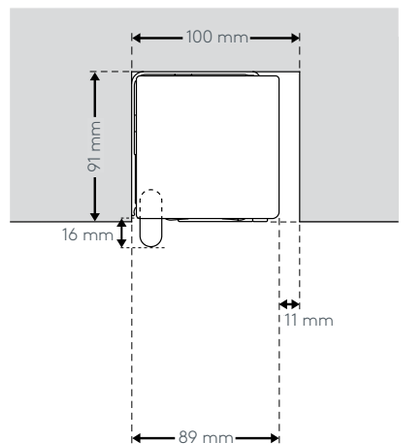

Šířka látky

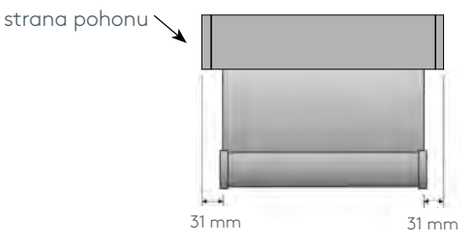

Šíře látky = hotová šířka -62 mm odečet odpočet (U provedení : bez bočních vodících lišt)

Objektová roleta s ENERO-pohon na baterie

s pohonem na baterie
Č. art. „OBRO-ENERO“

Lze dodat tyto barvy techniky

bílý (standard)

šedá

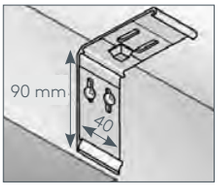

Univerzální držák
pro stěnu a strop

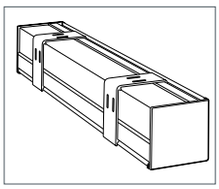

Kazeta a držák

Objektová roleta s ENERO-pohon na baterie

s pohonem na baterie
Č. art. „OBRO-ENERO“

Roleta na elektromotor s pohonem na baterie včetně kazety, bez bočních vodicích profilů.
Ovládání: ručním dálkovým ovladačem (součást dodávky, lze stornovat).
Roleta zůstane stát v libovolné výšce. Zvláště ideální při dodatečné montáži, protože se obejde bez kabelů.
POZOR: ENERO se odvíjí pouze zezadu (na straně okna)!
Baterie: součást dodávky.
Příplatek: za pohon ENERO € 370,-*/za roletu (včetně ručního dálkového ovladače).

minimální / maximální rozměry

průměr hřídele (mm)	min. šířka (cm)	max. šířka (cm)	max. výška (cm)	max. plocha (m^2)
51	64	250	300	7,5

Montážní situace (způsob montáže)

Montáž na stěnu W

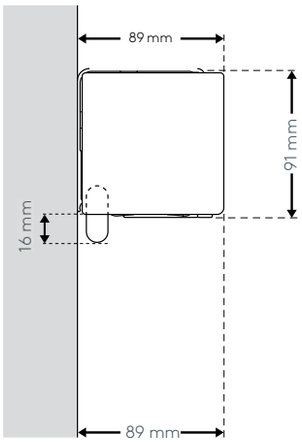

Montáž na strop D

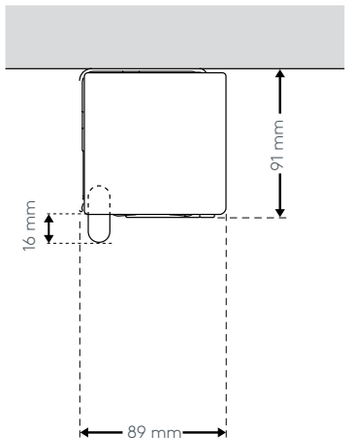

Montáž do šachty S

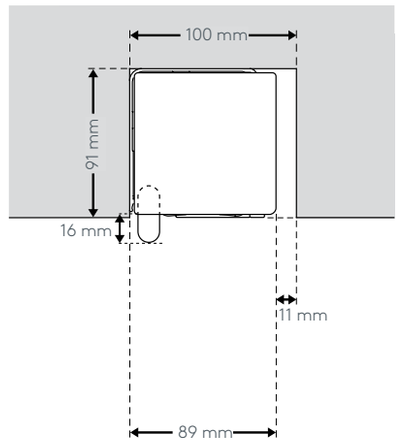

Šířka látky

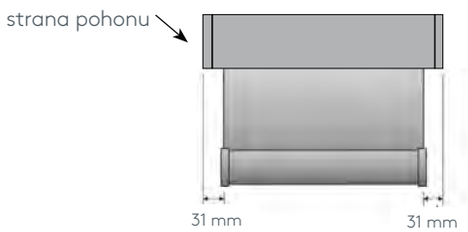

šířka látky = hotová šířka -62 mm odpočet

Propojení XLRO, OBRO – příklady

Ovládání řetízkem (XLRO max. 48 m², OBRO max. 12 m² spojené)

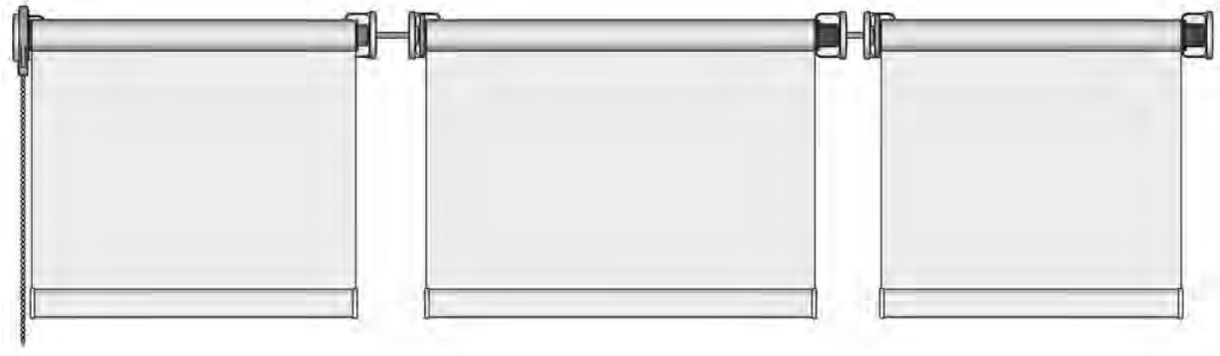

Ovládání klikou (XLRO max. 32 m², OBRO max. 12 m² spojené)

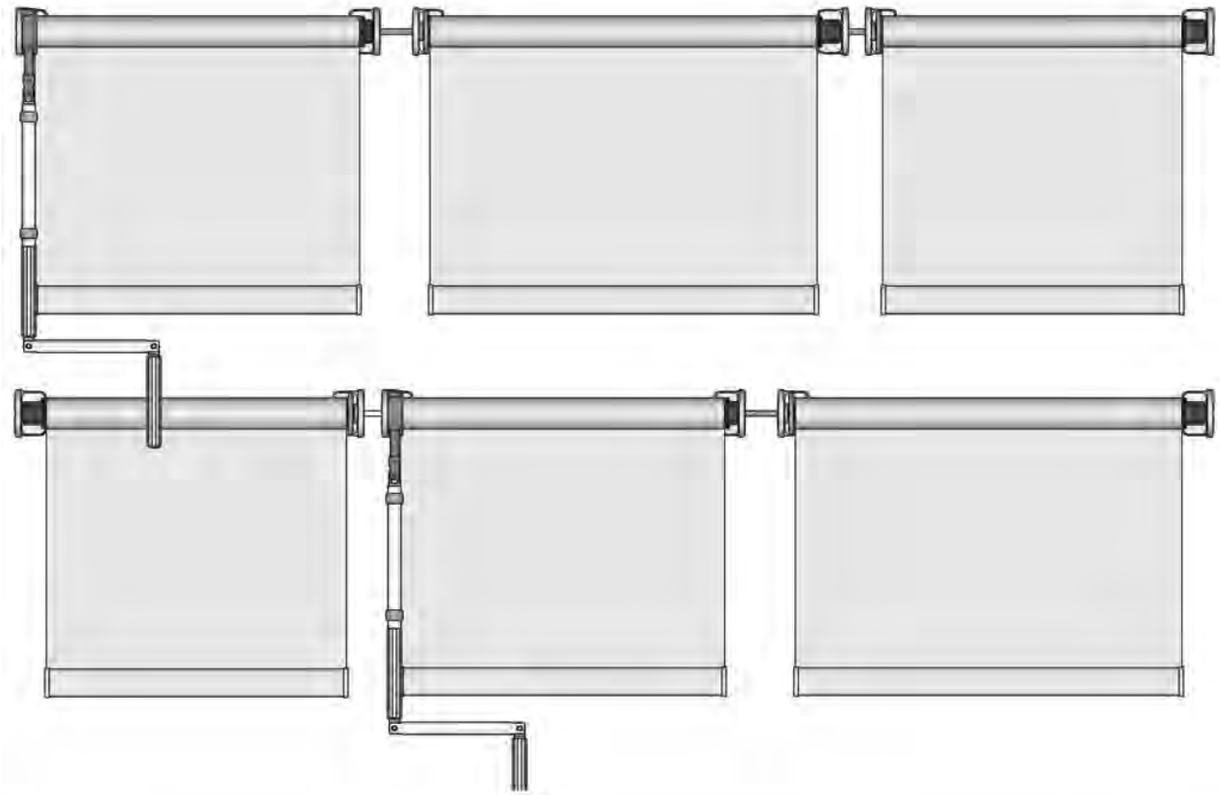

Ovládání elektromotorem (XLRO max. 48 m², OBRO max. 12 m² spojené)

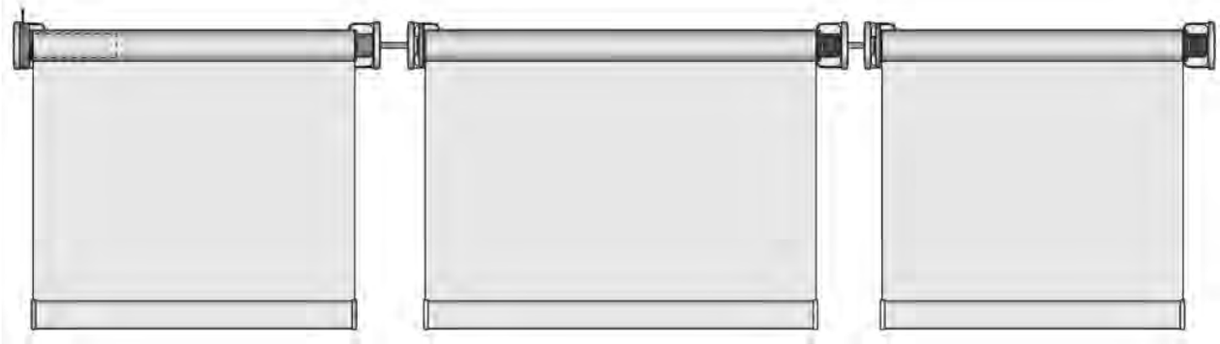

Miniroletka

Č. art. „MNRO“

Jak měřit

šířka látky	=	doporučený měřicí bod	=	spára zasklívací lišty
výrobní výška	=	doporučený měřicí bod	=	okenní rám

POZOR
Dbejte na přečnívající kování atd.
Vezměte v úvahu, že okno již po montáži případně nepůjde zcela otevřít.

Miniroletka

Č. art. „MNRO“

Miniroletka je roleta na řetízek malé konstrukce s ocelovou hřídelí (17 mm) a dolním kovovým profilem (10 mm).
Ovládání: řetízkem volitelně vlevo nebo vpravo. Stranu ovládání lze také kdykoliv dodatečně změnit.
Samosvorná převodovka, díky zámku řetízku lze řetízek jednoduše upravit na max. 60 % výšky rolety.
Barva techniky: lze dodat pouze v barvě bílé.
Montáž: ideální pro montáž přímo na okení křídlo.

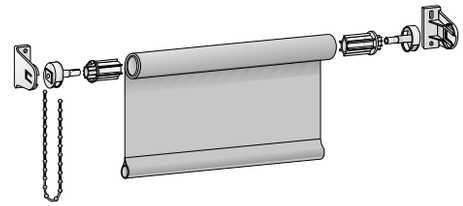

minimální / maximální rozměry

hřídel (mm)	min. šířka (cm)	max. šířka (cm)	max. výška (cm)	látka	plocha m²
17	20	150	160	standard	2,4
17	20	120	150	zatemnění	1,8

Pozor: látky z karty 39 a látky Akustik a Soltis nejsou pro miniroletku vhodné.

Šířka látky

Odpočet je vždy 30 mm a není závislý na výrobní výšce.

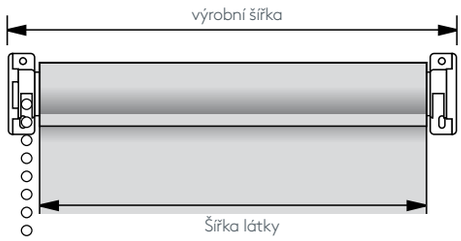

šířka látky = výrobní šířka –30 mm odpočet

Montážní situace – montáž na rám

Montáž na stěnu W

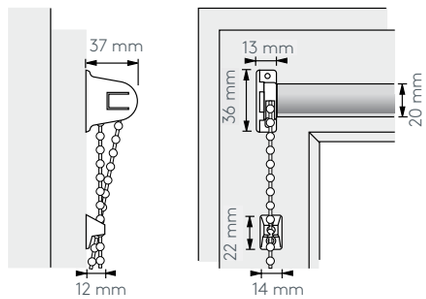

mimořádná výbava aretační tyč

na obou stranách vyčnívající se dvěma háčky, průměr 10 mm

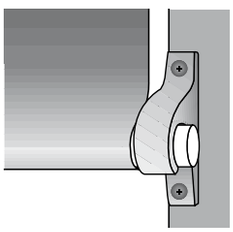

Kompaktní roleta

s kazetou a bočními vodicími profily
Č. art. „KPRO-KK“ s pohonem na řetízek
Č. art. „KPRO-EL“ s elektromotorem

Lze dodat tyto barvy techniky

Hliníková kazeta
bílá s povrchovou úpravou
(standard)

Hliníková kazeta hliník

Kovový řetízek

Plastový řetízek bílý

Plastový řetízek šedý

se závažím řetízku
č. art. 24.4119
příplatek

Kompaktní roleta

s kazetou a bočními vodicími profily

Č. art. „KPRO-KK“ s pohonem na řetízek
Č. art. „KPRO-EL“ s elektromotorem

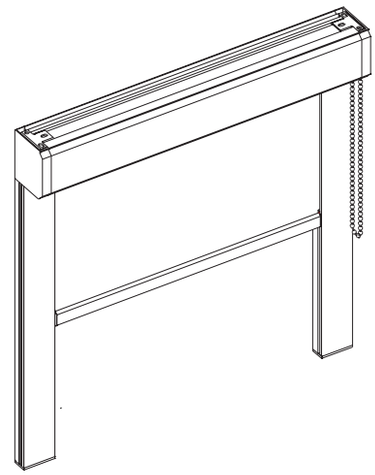

Roleta na řetízek s kazetou a bočními vodicími profily v barvách bílá nebo hliník, pohon volitelně vlevo nebo vpravo, roleta zůstane stát v libovolné výšce (samosvorná převodovka).
Ovládání: s bočním kuličkovým řetízkem nebo s elektromotorem
Technika: kazeta, vodicí profily a dolní profil viditelný v barvách bílá nebo hliník.

minimální / maximální rozměry

pohon	hřídel (mm)	min. šířka (cm)	max. šířka (cm)	max. výška (cm)	max. plocha (m²)
řetízek	29	40	200	260*	5,2
elektro	32	40	200	260*	5,2

* Maximální výška je závislá na látce

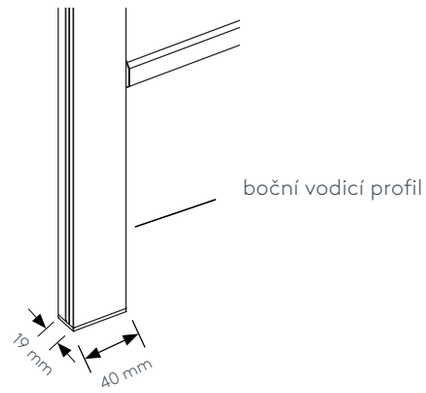

Šířka látky

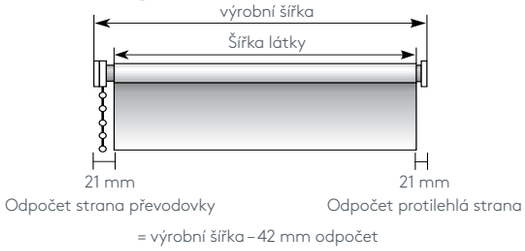

Montážní situace

Montáž na stěnu W

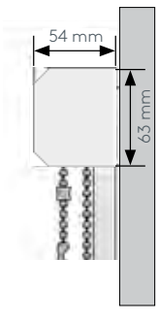

Montáž na strop D

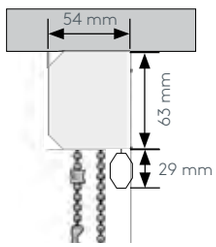

Montáž do šachty S

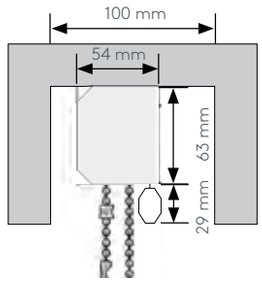

Roleta Nano se dvěma kazetami

Č. art. „GLRO-VOU“

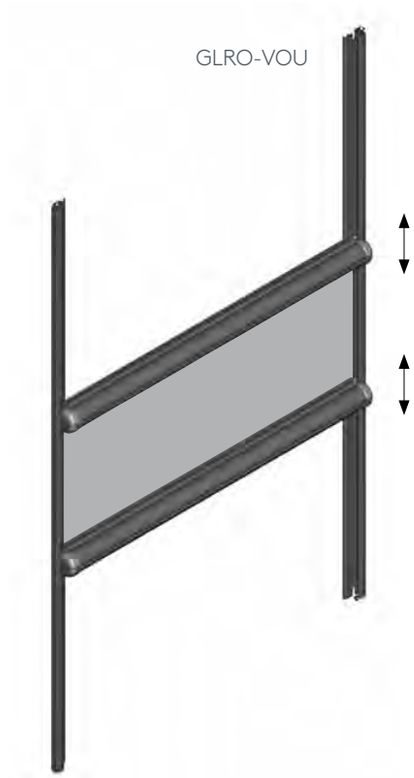

Roleta Nano (GLRO-VOU) na míru pro otočná-sklopná okna nebo dveře se dvěma kazetami v barvách bílá, šedá nebo speciální barva RAL.
Ovládání: současně shora dolů nebo zdola nahoru posouváním kazety rukou nebo s posuvnou tyčí (příplatek). Roleta zůstane stát v libovolné výšce.
Montáž: se samolepícím plastovým profilem přímo lepeným na okenní sklo bez vrtání a šroubováni, kompletní s bočními profily v barvách bila, šeda nebo RAL.

minimální / maximální rozměry

min. šířka (cm)	max. šířka (cm)	min. výška (cm)	max. výška (cm)	max. plocha (m^2)
35	120	70	180 - 220*	1,8

* Maximální výška je závislá na látce.

Montážní situace (jak měřit viz strana 81)

montáž na sklo G

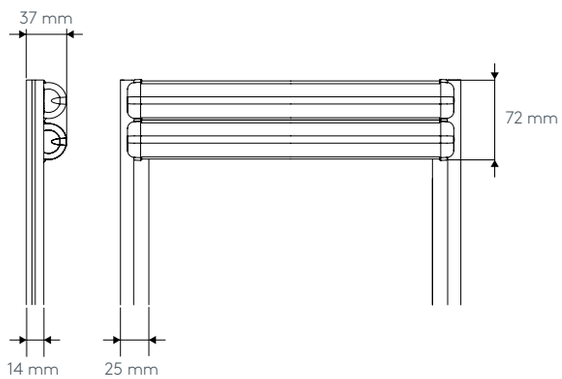

barvy kazet a profilů

- bílá RAL 9016
- šedá RAL 9006
- RAL-speciální barva podle volby

ovládací tyč č. art. GLRO-ST75 šedá		délka tyče
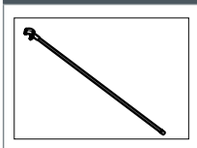	vhodná pro typ GLRO-V a GLRO-VOU, pokud nelze na madlo dosáhnout rukou.	75 cm

Roleta Nano s jednou kazetou

Č. art. „GLRO-V“

Roleta Nano (GLRO-V) na míru pro otočná-sklopná okna nebo dveře s jednou kazetou v barvách bílá, šedá nebo speciální barva RAL.
Ovládání: shora dolů nebo zdola nahoru posouváním kazety rukou nebo s posuvnou tyčí (příplatek). Roleta zůstane stát v libovolné výšce.
Montáž: se samolepícím plastovým profilem přímo lepeným na okenní sklo bez vrtání a šroubováni, kompletní s bočními profily v barvách bila, šeda nebo RAL.

GLRO-V

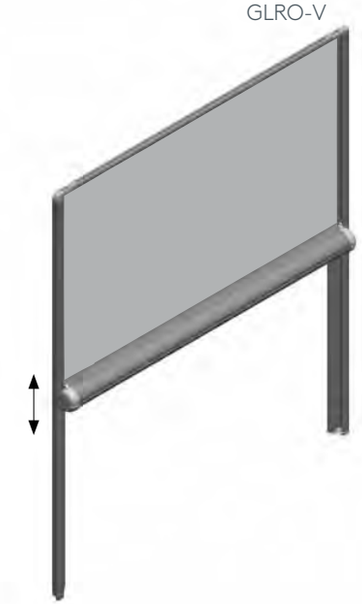

minimální / maximální rozměry

min. šířka (cm)	max. šířka (cm)	min. výška (cm)	max. výška (cm)	max. plocha (m^2)
35	120	40	140	1,7

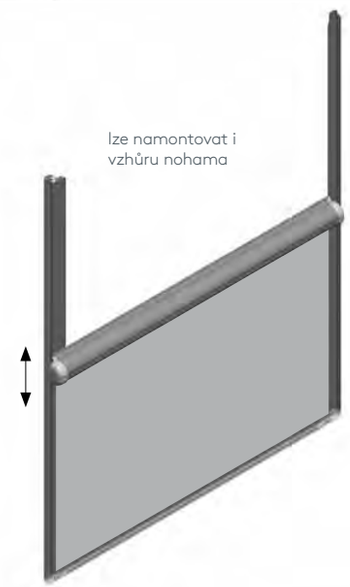

Montážní situace (jak měřit viz strana 81)

montáž na sklo G

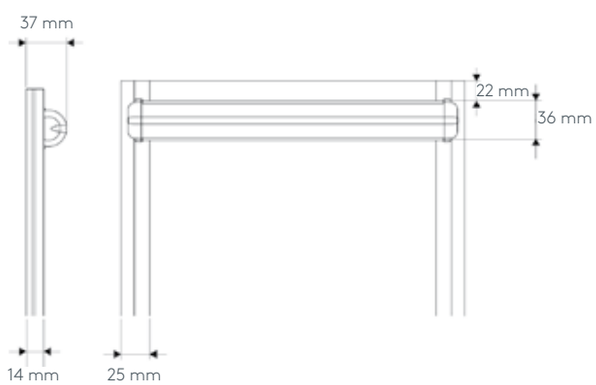

barvy kazet a profilů

- bílá RAL 9016
- šedá RAL 9006
- RAL-speciální barva podle volby

ovládací tyč č. art. GLRO-ST75 šedá		délka tyče
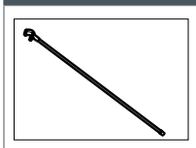	vhodná pro typ GLRO-V a GLRO-VOU, pokud nelze na madlo dosáhnout rukou.	75 cm

Jak měřit roletu Nano

zasklívací lišta, okenní křídlo

způsob montáže do zasklívací lišty montáže G

Výrobní šířka = světlá šířka skla - 2 mm
Výrobní výška = světlá výška skla - 2 mm

měřicí bod

Roleta do střešních oken „Skylight“

Č. art. „SKRO“

Roleta do střešních oken „Skylight“

Č. art. „SKRO“

Rolety Skylight se vyrábí přesně na míru a díky hornímu čelu mají opticky zajímavý design. Madlo je opatřeno ukončovacím gumovým profilem, boční vodicí profily zajišťují ochranu před zvědavými pohledy i světlem. Látka rolety je fixována pomocí plastových výstupků do bočních profilů. Tyto rolety jsou hodné pro všechny běžné typy oken VELUX, ROTO i atypická okna.
Komfort pro den a noc: roletu do střešních oken LEHA Skylight lze pro dosaženi perfektních světelných podmínek pro každou denní dobu kombinovat s plise nebo duette.
Barvy profilů: boční vodicí profily, kazeta a madlo lze dodat z eloxovaného hliníku, bílé RAL 9016 a krémové RAL 9001. Příslušné plastové díly jsou barevně sladěné.

minimální / maximální rozměry

hřídel (mm)	min. šířka (cm)	max. šířka (cm)	max. výška (cm)	max. plocha (m²)
25	35	120	140	1,6

Pozor: V kolekcích látek je označeno, které látky jsou vhodné pro rolety Skylight.

Ovládání

Roletu lze stáhnout za dolní profil s madlem do libovolné polohy. Pro vyšší okna se doporučuje ovládací tyč. K vytahování a stahování rolety se tyč zasune do výstupku na profilu s madlem.

ovládací tyč rovná, č. art. 24.0050	délka tyče	EUR
vhodná pro Typ SKRO, pokud nelze na madlo dosáhnout rukou.	100 cm	28,00
	150 cm	32,00

ovládací tyč vytahovací, č. art. 24.0055	délka tyče	EUR
vhodná pro Typ SKRO, pokud nelze na madlo dosáhnout rukou.	150–300 cm	35,00

Montážní situace (způsob montáže) Jak měřit viz strana 86.

ROTO a VELUX
zasklívací lišta 105°

VELUX s Pick & Click
zasklívací lišta 90° und 96°

* pouze pokud není
znám typ okna

Roleta do střešních oken „Skylight“

Č. art. „SKRO“

Jak měřit

pro střešní okna VELUX

zasklívací lišta 90°

montážní držák
pro VELUX „Pick & Click“
č. art. 24.6399

zasklívací lišta 96°

montážní držák
pro VELUX „Pick & Click“
č. art. 24.6399

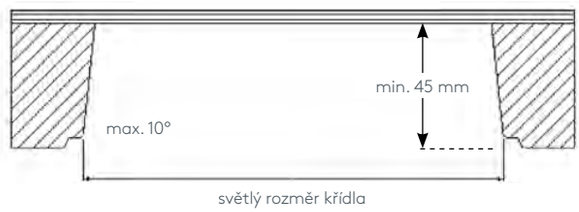

zasklívací lišta 105°

montážní klip 105°
Č. art. 24.6301

pro střešní okna ROTO

zasklívací lišta 90°

montážní klip 90°
Č. art. 24.6302

zasklívací lišta 100°

montážní klip 105°
Č. art. 24.6301

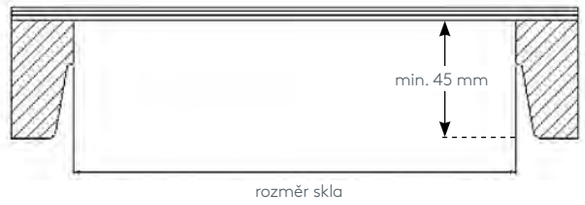

Roleta do střešních oken „Retro“

Č. art. „DFRO“

Roleta do střešních oken „Retro“

Č. art. „DFRO“

Roleta do střešních oken je pružinová roleta s hliníkovou hřídelí Ø 25 mm. Pro montáž střešních oken značky VELUX typ GGU se sundávací tyčí, nebo typ GGL s bočními dřevěnými profily (síla 5 mm) včetně drážek pro fixaci rolety v určitých mezipolohách.
Pro střešní okna se sklonem 45°. Pružina je neustále pod napětím, takže roleta zůstává napnutá i v šikmé poloze. Standard držák GGL (bílý nebo béžový, kov) nebo držák GGU (bílý, plast).
Dolní kovový profil O 10 mm s vyčnívajícími koncovkami pro zavěšení do otvorů v boční liště. S úchytným poutkem z bílého plastu. Tato roleta pro střešní okna není vhodná pro okna ROTO.

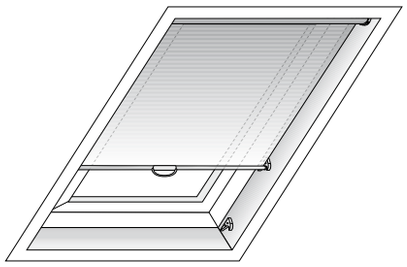

minimální / maximální rozměry

hřídel (mm)	min. šířka (cm)	max. šířka (cm)	max. výška (cm)	max. plocha m^2
25	34	150	160	2,4

Šířka látky

šířka látky = výrobní šířka – 30 mm

Jak měřit

Přední hrana zasklívací lišty - světly rozměr křídla

rovná zasklívací lišta
výrobní šířka = přední okraj zasklívací lišty – 5 mm

šikmá zasklívací lišta
výrobní šířka = přední okraj zasklívací lišty – 8 mm

výrobní výška = světlá výška na předním okraji zasklívací lišty

(!) **POZOR** minimální hloubka rámu 50 mm

Montážní situace

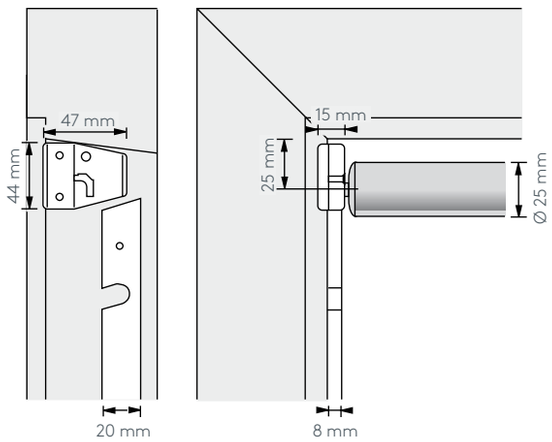

Roleta do střešních oken „Retro“

Č. art. „DFRO“

Montáž

Upevněte oba držáky na zasklívací lištu. Pak stanovte délku bočních profilů nebo rozestupy držáků aretační tyče. Aby šla roleta zafixovat bez vůle, dbejte prosím při odřezávání bočních profilů na to, aby měly na dolním konci aretační otvor. Nyní přitlučte boční profily nebo držáky aretační tyče na okenní rám.

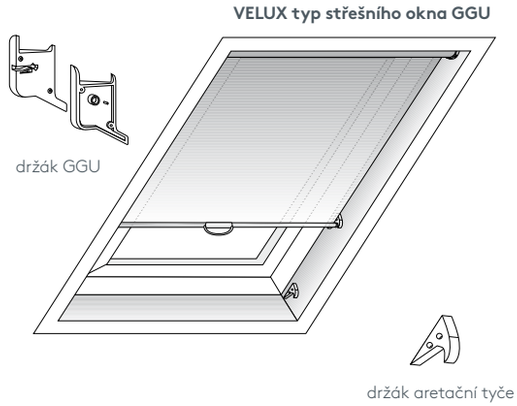

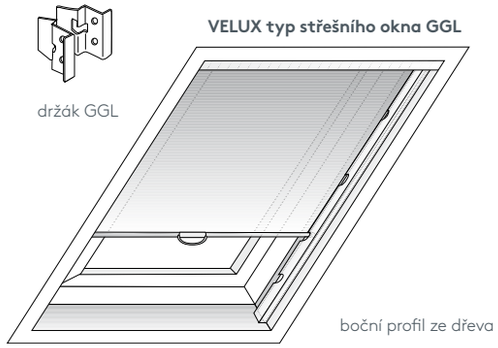

Zavěšení rolety

Nejdříve pomocí kulatého kolíku zavěsit pravý držák.
Pro levou stranu máte dvě možnosti volby:

1 Plochý kolík zešikmením dolů (brzda aktivní)
Funkce jako pružinová roleta: roletu stáhnout dolů a lehkým popuštěním zafixovat. Roleta může viset volně dolů nebo se zavěsit do drážek bočních profilů nebo do držáku aretační tyče. Pro namotání zatáhněte za roletu dolů, aby se uvolnila fixace a s protitahem ji nechte namotat.

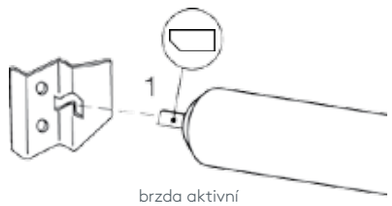

brzda aktivní

2 Plochý kolík zešikmením nahoru (brzda neaktivní)
Od výrobce předepnutá roleta je neustále pod napětím.
Výhoda: nemůže se prověsit. Při namotávání lehkým tahem přidržet a zavěsit do nejvyšší drážky.
Pokud by se Vám roleta „prověsila“ vzhůru a tím ztratila napětí, zavěste ji prosím tak, jak je popsáno v bodě 1, a o 15 otáček odmotejte. Po samočinném zafixování roletu vyvěste a namotejte. Pak ji zavěste podle požadované možnosti volby.

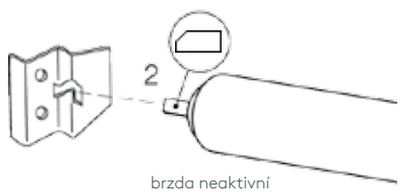

brzda neaktivní

Pomoc při ztrátě napětí
Zavěsit do držáku a odmotat ca. 15 otáček.
Poté vyvěsit, namotat a zavěsit jako u možností volby 1 nebo 2.

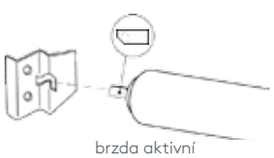
brzda aktivní

INVENCE.NET

invence.net s.r.o.
K Botiči 1439/5
101 00 Praha Vršovice

+420 777 234 678
+420 608 634 067
+420 777 566 689

info@invence.net
www.invence.net